Ver.2.1

KYOCERA

Kyocera Hip System

人工股関節 総合カタログ

京セラ株式会社

Kyocera Hip System

Primary Cementless Stem

PROARC HA

910ステム

910 Series

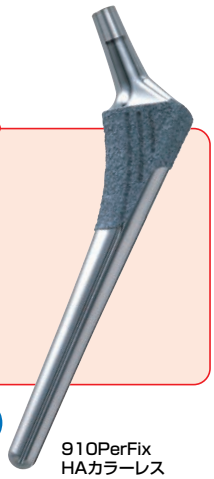

P.12

910PerFix
HAカラーレス

PROARC HA

PHSステム

P.16

PerFix
HAカラーレス

P.18

MCF HA

P.22

EXPERT
SYSTEM

Primary Cemented Stem

910ステム

910 Series

P.23

910PerFix C

PHSステム

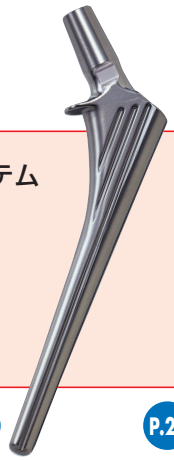

P.25

PerFix C

P.26

MCF CCM

P.27

6型ステム

P.28

7ステム

- 910ステムは910ボールと組み合わせて使用して下さい。
- PHSステムはPHSボールと組み合わせて使用して下さい。
- K-MAXステムはK-MAXボールと組み合わせて使用して下さい。

AHFIX

K-MAXステム

P.15 AHFIX Q STD

AWGC

K-MAXステム

P.19 Q HIP

P.19 ABC HIP カラーレス

P.20 スペリオST カラーレス

K-MAXステム

P.24 SCステム Polished STD

P.29 QC HIP カラード

P.30 SS HIP カラーレス

P.32 スペリオSTC カラード

Option

P.57

セントラライザー

P.57

ボーンプラグ

P.58

セメントスペーサーPEDC

P.58

ボーンプラグ-01

Kyocera Hip System

Revision Cementless Stem

PROARC HA

PHSステム

P.33

PerFix
ミッド・サイズド・
ストレート

P.34

PerFix
HAロング・
カラード

P.34

PerFix
HAロング・
HN

AWGC

K-MAXステム

P.35

S-LOCK
ロング

Revision Cemented Stem

PHSステム

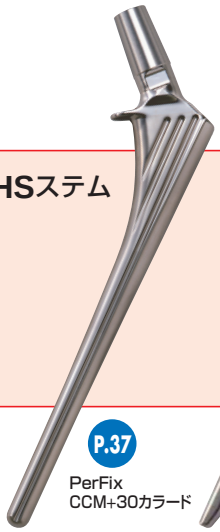

P.37

PerFix
CCM+30カラード

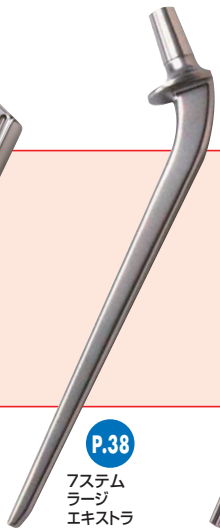

P.38

7ステム
ラージ
エキストラ

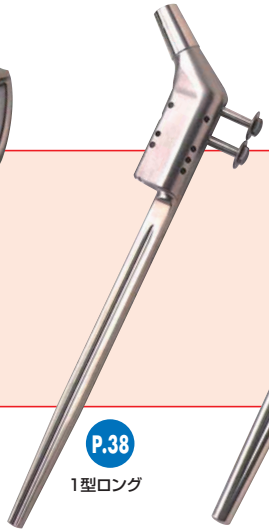

P.38

1型ロング

P.38

6型ロング

K-MAXステム

P.39

SSロング

- PHSステムはPHSボールと組み合わせて使用して下さい。
- K-MAXステムはK-MAXボールと組み合わせて使用して下さい。

Ball

910ボール 910 Series

アルミナ・ボール P.41
22㎜ 26㎜ 32：+9㎜ 36：+9㎜
※CCM ステムでは使用できません。

ジルコニア・ボール P.41

メタル・ボール P.41

PHSボール

アルミナ・ボール P.42
22㎜ 26㎜
※CCM ステムでは使用できません。

ジルコニア・ボール P.42

メタル・ボール P.42

K-MAX ボール

ジルコニア・ボール P.43

メタル・ボール P.43

Unipolar Head

ユニポーラ・モジュラー・ヘッド P.46

910ユニポーラ・アタッチメント 910 Series P.46

ユニポーラ・アタッチメント P.46

Acetabular Reconstruction

リコンストラクションカップ P.59

原臼位タイプ 高位タイプ KTプレートS P.60

Bipolar Cup

セラミック・アウターヘッド P.44

メタル・アウターヘッド P.44

Excelink デュアルカップ CLDCS P.45

Cementless Cup

AMS HAシェル P.47

チタンスクリュー

PROARC HA P.47

マルチ・ホール　クラスター・ホール　ノン・ホール

910AMSライナー

Aeonian 910AMSライナーCP P.48

MX　STD 910 Series

AHFIX Q3 シェル AHFIX

AHFIX Q3シェル P.52

《3穴》《5穴》《7穴》

チタンスクリューSW8 P.52

AHFIX Q3 ライナー

AHFIX Q3シェル用ライナー Excelink P.53

フラットタイプ　エレベーテッドタイプ

Cemented Cup

PHS ソケット

Aeonian FLソケットCP P.50

Aeonian スタンダードソケットCP P.50

Aeonian F-PWソケットCP P.50

Aeonian FSソケットCP P.51

Aeonian MX15 FSソケットCP P.51

K-MAXカップ

Excelink CLHPカップZ P.56

Excelink CLHOカップZ P.56

- 910ボールは910ステムと組み合わせて使用して下さい。
- PHSボールはPHSステムと組み合わせて使用して下さい。
- K-MAXボールはK-MAXステムと組み合わせて使用して下さい。

Materials

セラミック材料

京セラはセラミック人工骨のパイオニアとして、日本で最初にアルミナ・セラミック骨頭を開発し、今日まで、その品質向上に努めてまいりました。
近年、アルミナに続く次世代の高強度材料ジルコニアを生体材料として応用することに成功し、1995年にはジルコニア製骨頭ボールを、2001年には人工膝関節におけるジルコニア製の大腿骨コンポーネントを開発しました。

圧縮強度

22㎜ジルコニア・ボールと
22㎜アルミナ・ボールの圧縮強度の比較

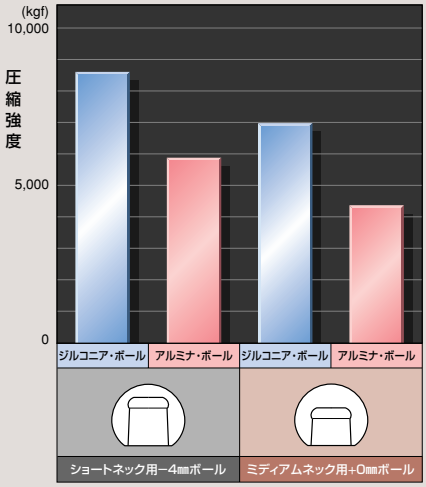

アルミナ骨頭ボールは、その数万例に及ぶ臨床実績により、長期における安全性と有用性が明らかとなりつつあります。アルミナ骨頭ボールは、臨床上充分な強度を有していますが、セラミックスの特性を理解した上での取り扱いが必要であり、セラミック骨頭ボールのさらなる強度の向上は、意義のあるものと考えられます。ジルコニア・ボールは、この製品強度においてアルミナ・ボールの約1.5倍の強度を有していることが確認されました。

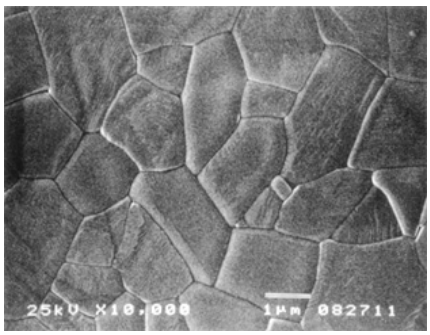

高純度アルミナ・セラミックス（平均粒径:1.3μm）

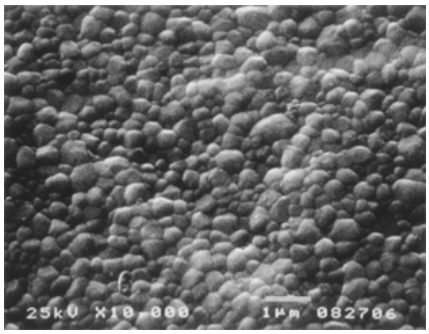

ジルコニア・セラミックス（平均粒径:0.3μm）

耐摩耗性

ピン・オン・フラット摩耗試験結果

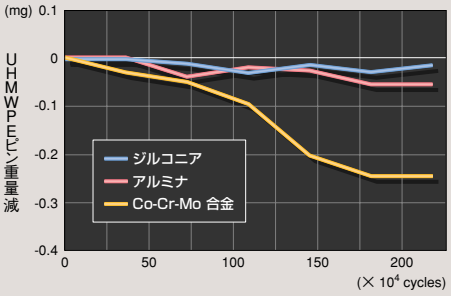

（社内データ）

アルミナとジルコニアのポリエチレンに対する摩耗特性を比較検討する目的で、ピン・オン・フラット摩耗試験を実施しました。比較対照は、Co-Cr-Mo合金とし、ポリエチレン・ピンの重量減を測定し摩耗量としました。
その結果、ジルコニア・セラミックスにおいてもアルミナ・セラミックスと同等の摩耗特性が確認できました。

チタン材料

京セラは、1986年よりチタン材料の医療分野への応用に関する研究を開始し、それを支える熱処理技術の研究を行ってきました。その中から、整形外科用インプラントに適した新しいチタン合金を選び出し、臨床応用を目指して開発を続けてきました。その結果、生体適合性と強度に優れたバナジウムフリーチタン合金の開発に成功し、人工股関節ステムとして製品化しました。その後、2002年には、この京セラが開発したバナジウムフリーチタン合金が医療用チタン合金としてJISに制定され、さらに、2007年10月にはTi-15Mo-5Zr-3Al合金が国際規格ISO 5832-14:2007※として採用されました。

チタン合金の耐食性

京セラが開発したバナジウムフリーチタン合金であるTi-15Mo-5Zr-3Al合金及びTi-6Al-2Nb-1Ta-0.8Mo合金の耐食性を検討する目的で、分極試験を実施しました。比較対照は、Ti-6Al-4V合金とし、電流密度を測定しました。
その結果、Ti-15Mo-5Zr-3Al合金及びTi-6Al-2Nb-1Ta-0.8Mo合金はTi-6Al-4V合金と同等の耐食性を有していることが確認できました。

インプラント材料の分極特性（社内データ）

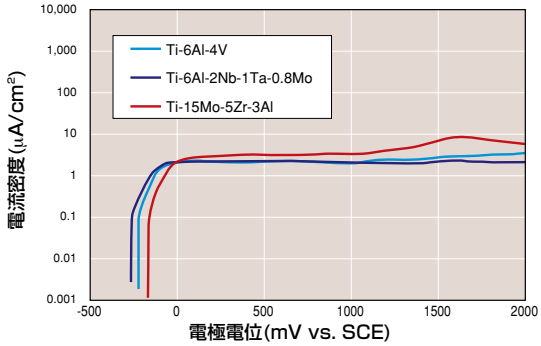

チタン合金の強度

Ti-15Mo-5Zr-3Al合金は、京セラの医療用材料としてのチタン合金の中で最も高い強度を有しています。しかし、チタンポーラス層形成のための加熱処理を施すことにより、その疲労強度はTi-6Al-2Nb-1Ta-0.8Mo合金よりも低下します。そのため、Ti-15Mo-5Zr-3Al合金はセメンテッドタイプのインプラントに採用されています。
一方、Ti-6Al-2Nb-1Ta-0.8Mo合金は、高強度であることに加えて、加熱処理を施しても、人工股関節用ステムの材料として十分な強度を維持できます。その特性を活かして、Ti-6Al-2Nb-1Ta-0.8Mo合金はセメントレスタイプのインプラントに採用されています。

チタン合金と純チタンの強度特性比較（社内データ）

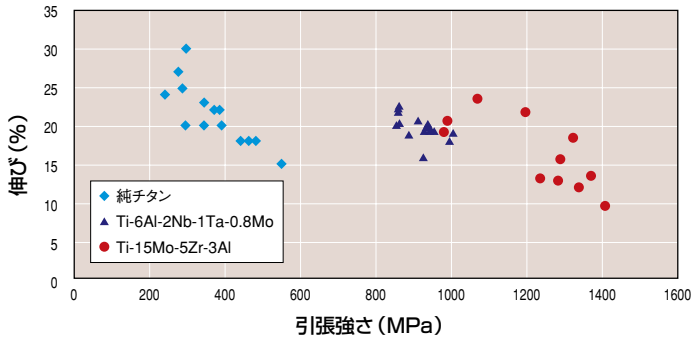

チタン合金の疲労強度比較（社内データ）

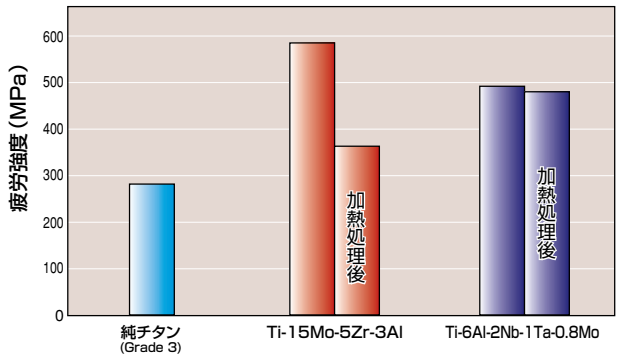

※規格番号 ： ISO 5832-14:2007
標　　題 ： Implants for surgery--Metallic materials—Part 14:Wrought titanium 15-molybdenum 5-zirconium 3-aluminium alloy

Surface Treatment

AHFIX アルカリ加熱処理技術

アルカリ加熱処理（以下AHFIXと呼ぶ）技術とはチタン金属に生体活性を付与することができる表面化学処理技術のことです。

アルカリ加熱処理のプロセス

〈アルカリ加熱処理前〉

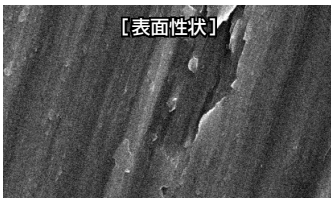

〈アルカリ加熱処理後〉

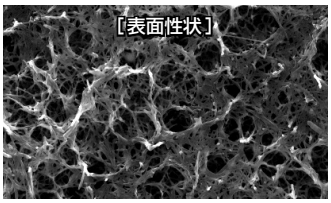

純チタン表面に形成される網目状構造

チタン金属
▼
脱脂洗浄
▼
アルカリ処理（NaOH水溶液）
▼
洗　浄
▼
加熱処理

チタン金属は、その表面が薄い酸化膜で覆われているため、化学的に安定しており、人工関節用生体材料として広く使用されています。通常、生体内でチタン金属が骨と直接結合することはありませんが、NaOH水溶液浸漬処理、洗浄、そして大気中で600℃の加熱を行うことにより、チタン金属表面に骨と直接結合する層が形成されます。

AHFIX処理による金属表面構造の変化

チタン金属にAHFIX処理を施すと表面構造は次のように変化します。

- ●薄い酸化膜で覆われたチタン金属をNaOH水溶液に浸漬すると、その表面にチタン酸水素ナトリウムの層が形成されます。
- ●次に洗浄処理を行うと、この層中のナトリウムの一部が水の中のヒドロニウムイオンと交換され、表面が網目構造を有するチタン酸塩の層になります。
- ●その後、加熱処理を行うと、表面がチタン酸ナトリウムとアナターゼからなる層に変化し、この層は基材に強く結合し、生体活性能を発現します。

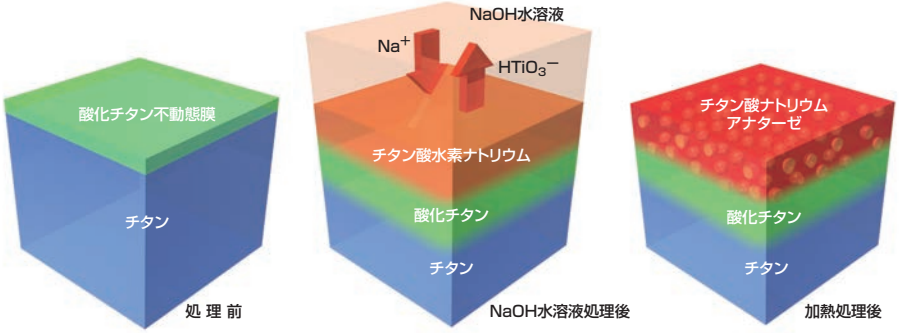

【参考文献】
1. T.Kokubo,F.Miyaji,H-M.Kim,T.Nakamura:Spontaneous Formation of Bonelike Apatite Layer on Chemically Treated Titanium Metals, J Am Ceram Soc.79:1127-1129, 1996.
2. H-M.Kim,F.Miyaji,T.Kokubo,T.Nakamura:Preparation of bioactive Ti and its alloys via simple chemical surface treatment, J Biomed Mater Res.32:409-417, 1996.
3. T.Kokubo,H-M.Kim,M.Kawashita,T.Nakamura:Bioactive Metals;Preparation and Properties,J Mater Sci Mater Med.15:99-107, 2004.
4. 藤林 俊介, 中村 孝志：アルカリ加熱処理生体活性チタン, 整形・災害外科.47:1479-1485, 2004.

アパタイト析出の機序

AHFIX処理を施したチタン金属が体液と接触すると、その表面に次のような現象が生じてアパタイトが析出すると考えられます。

●処理層中のナトリウムイオンが溶出し、表面にTi−OH基が生成されます。
●そのTi−OH基に体液中のプラスに帯電したカルシウムイオンが反応し、非晶質のチタン酸カルシウムが形成されます。
●これと体液中のリン酸イオンが反応してリン酸カルシウムが形成されます。
この際に体液中の炭酸イオンやマグネシウムイオンが取り込まれて、生体骨の無機成分とほぼ同じ成分のアパタイトの層が形成されます。

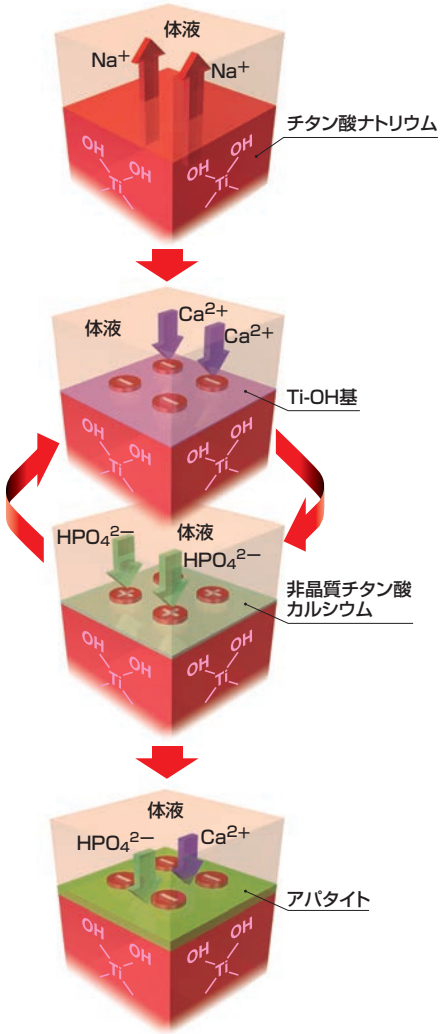

擬似体液中で形成されたアパタイト層

AHFIX処理を施したポーラスチタン金属の生体活性能を評価するために、ヒト体液とほぼ同等の無機イオン濃度を有する擬似体液（SBF）に、AHFIX処理を施したポーラスチタン金属を浸漬したところ、ポーラスチタン金属の表面にドーム状のアパタイト粒子が形成され、時間とともに全表面がアパタイトで覆われることが確認されました。

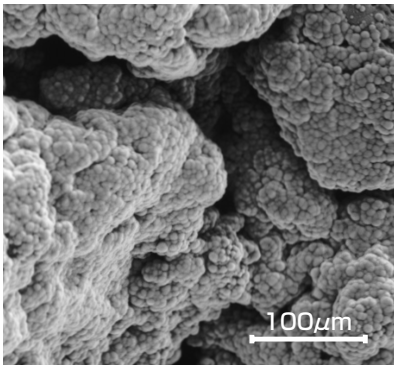

ポーラスチタン金属表面に析出したアパタイトの低倍率SEM写真

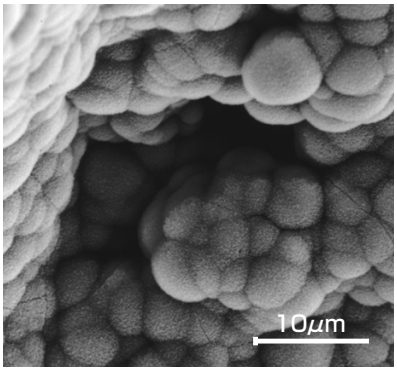

左図の高倍率SEM写真

生体内での骨伝導能

AHFIX技術を活用した人工股関節の臨床的有用性を検証するために、2年半にわたる臨床試験が実施されました。
その結果、日本整形外科学会股関節機能判定基準では、疼痛、歩行能力、可動域及び日常動作の全ての項目において改善が認められました。また、X線学的評価では、人工股関節と骨とのギャップが消失した（特に臼蓋側）症例が70関節中22関節に認められ、良好なBone Conductionの発現を裏付けているように思われた、と報告されています。

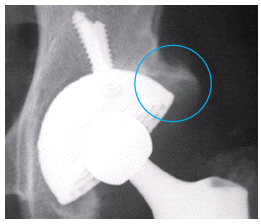

術後1ヶ月

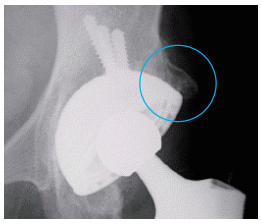

術後1年

（提供：京都大学 中村孝志先生）

1. H-M.Kim,T.Himeno,M.Kawashita,J-H.Lee,T.Kokubo,T.Nakamura:Surface potential change in bioactive titanium metal during the process of apatite formation in simulated body fluid,J Biomed Mater Res A.67:1305-1309, 2003.
2. 中村 孝志, 川那辺 圭一, 田村 治郎, 松本 忠美, 兼氏 歩, 杉森 端三, 小川原 雅隆：アルカリ加熱処理を施したチタンセメントレス人工股関節の治験成績, 新しい医療機器研究.9:59-67, 2004.

Surface Treatment

PROARC HAコーティング

プロアークHAは、イナートガス・シールドアーク溶射法（PROARC）による純チタンの粗面皮膜上に、HAをコーティングした表面処理です。

PROARC

プロアークは、チタン合金母材の表面に、イナートガス・シールドアーク溶射法によって形成した純チタンの粗面皮膜です。

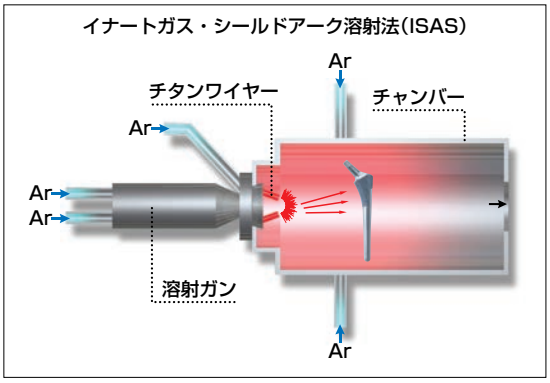

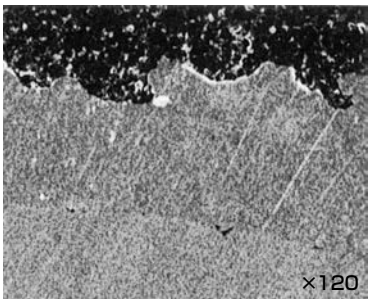

プロアークの溶射皮膜断面SEM像

PROARC HA

プロアークHAは、プロアーク・チタン溶射面上に、フレーム溶射法によりHAを約20μmの厚みでコーティングしています。

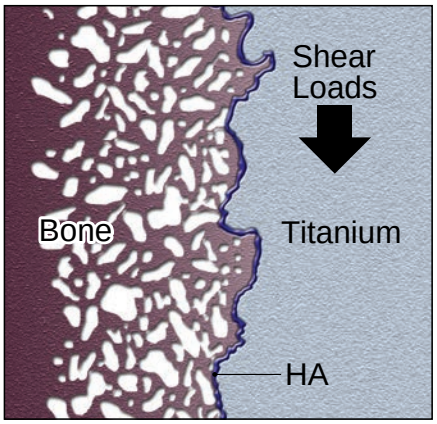

PROARC HA断面模式図

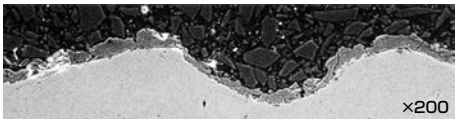

断面SEM像

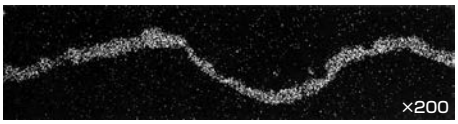

断面EPMA像（Ca）

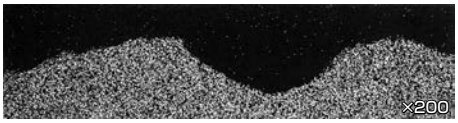

断面EPMA像（Ti）

動物実験

プロアークとプロアークHAによる2種類のテストピースを雑種成犬の大腿骨幹部に埋入、テストピースと骨との経時的な固着力を評価するため、Push-outテストを実施しました。その結果、プロアークHAの術後4週における固着力は、プロアーク単体に比べ有意に大きく（P<0.05）、HAの術後早期の骨伝導能が示唆されました。

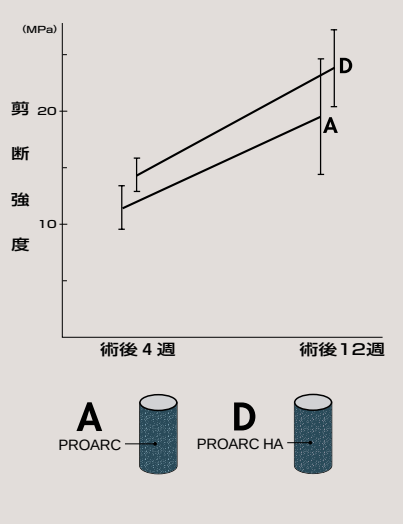

【参考文献】
1. Hayashi, K., Inadome, T., Mashima, T., et al.: Comparison of bone-implant interface shear strength of solid hydroxyapatite and hydroxyapatite-coated titanium implants. J. Biomed. Mater. Res., 27: 557-563, 1993.
2. Nakashima, Y., Hayashi, K., Inadome, T., et al.: Hydroxyapatite-coating on titanium arc sprayed titanium implant. 41st Annual Meeting, Orthop. Res. Society, Feb. 13-16, 1995, Orlando, Florida.
3. 林　和生：ハイドロキシアパタイトコーティングチタン合金の表面設計. 生体材料, 13 : 81-87, 1995.
4. 林　和生：ハイドロキシアパタイトコーティングチタン合金製人工股関節について. 骨・関節・靭帯, 8 (4) : 437-444,1995.
5. 林　和生：表面加工金属―この10年の進歩. 骨・関節・靭帯, 17 (11) : 1235-1241, 2004.

チタンポーラスコーティング

チタンポーラス層は生体骨とステム、カップを結合させ、長期に渡って固定力を維持する上で、重要な役割を果たしています。
そのためには、適度な大きさの穴をもつチタンポーラス層が基材と強固に結合し、ポーラス層自体が拡散結合していることが重要です。
京セラは純チタン粒子の減圧プラズマ溶射により200～400μmの大きさの気孔を形成させる技術を確立しました。

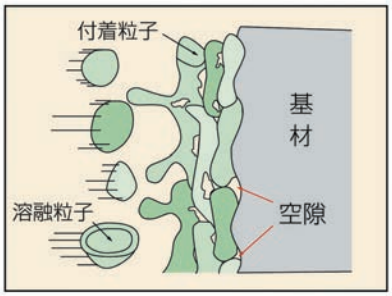

プラズマ溶射の模式図

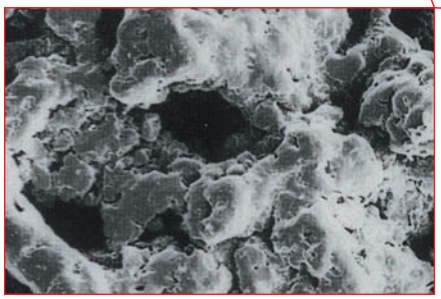
プラズマ溶射ポーラス層

チタン材料の生体活性化技術

チタン材料は生体適合性にすぐれた金属ですが、表面に生体活性材料をコーティングすることにより、生体骨との結合を促進させることができます。
チタンポーラス層の穴の底部にAWガラスセラミックスをコーティングした技術がセメントレス人工股関節に適用されています。

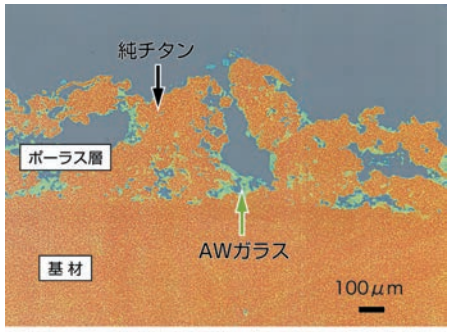

AWガラスのボトムコーティング

Bone Ingrowthの例

試料：転倒による遠位部骨折で、手術後8ヶ月目に抜去したステム。

- ポーラス部には、広範囲に新生骨の付着が認められます。

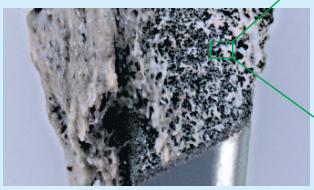

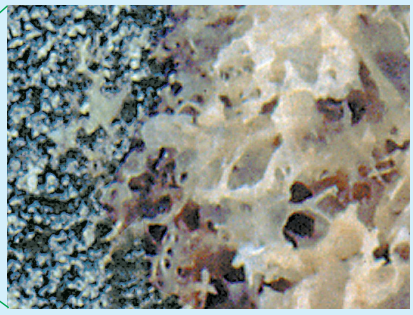

ポーラス部横断面

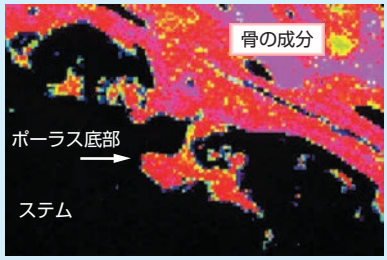

骨の成分（Ca）：

ポーラス内部を分析すると、底部にまで骨伝導が認められ、優れた固定性が期待できます。

1. Nakamura T. et al. : A new glass-ceramic for bone replacement : Evaluation of its bonding to bone tissue.J.Biomed Mater.Res., 19 : 685-698, 1985.
2. Yamamuro T. et al. : Bone bonding behavior of biomaterials with different surface characteristics under load-bearing conditions. The Bone-Biomaterial Interface, University of Toronto Press, 406-414, 1991.
3. 山室　隆夫：新しいチタン合金とジルコニア骨頭を用いたセメントレス人工股関節の治験成績. 新しい医療機器研究, 3 (2) : 41-55, 1996.
4. 前原　克彦：バナジウム・フリー・チタン合金とその臨床応用. 骨・関節・靭帯, 17 (11) : 1223-1233, 2004.

Crosslinked Polyethylene

クロスリンク・ポリエチレンは、^{60}Coによるγ線照射処理により架橋レベルを向上させたUHMWPEです。ポリエチレンにγ線を照射すると、ポリエチレンの分子鎖間に架橋が生じ、人工関節の摺動面部材として使用した場合には、耐摩耗性が向上することが知られています。
イオニアン、エクセルリンクはASTM、ISOの医療用国際規格を満足する物理特性を有し、実験において、その耐摩耗性は大幅に向上しています。

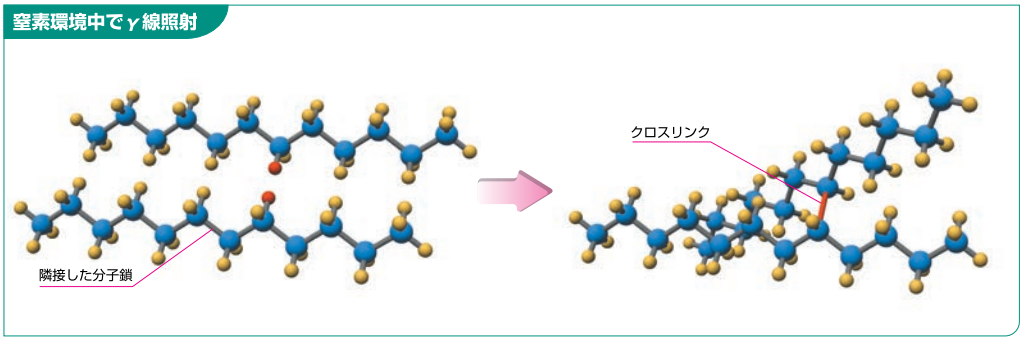

原材料のUHMWPEのブロック材をγ線照射すると、その高いエネルギーを吸収して、UHMWPE分子鎖の一部分が反応性の高い状態となり、隣接する分子鎖間が結合し、網目構造（クロスリンク）ができます。この反応は材料内部までほぼ均等に起こります。

包装形態

Aeonian
Crosslinked Polyethylene

Aeonian製品は、酸素の透過速度が小さい特殊な3層ラミネート・フィルム・バッグで包装されています。製品とともに窒素ガスを封入することにより、γ線滅菌工程における包装内のO_2濃度は0.2%以下であり、製品の貯蔵においても包装内は低酸素雰囲気が維持されます。

Excellink

Excellinkの最終工程では、製品劣化を防ぐため、特殊ラミネートフィルムで脱酸素密封包装してγ線滅菌されます。
そして、密封状態のまま製品として提供されます。

910 Series

910ステムです。
材質はチタン合金です。

910 Series

910ステムです。
材質はチタン合金です。

■910ステム

◇910PerFix HAカラーレス ステム

PROARC HA

商品No.	品　名	A	B	C	D	E	F	G
CMT91002	910PERFIX HAカラーレス 9	9	115	36	7.5	31.9	18	145
CMT91003	910PERFIX HAカラーレス 10	10			8.5	32.3	19	145
CMT91004	910PERFIX HAカラーレス 11	11			9.5	32.6	20	145
CMT91005	910PERFIX HAカラーレス 12	12	125		10	33	21	156
CMT91006	910PERFIX HAカラーレス 13	13	135	37	11	34.3	22.5	167
CMT91007	910PERFIX HAカラーレス 14	14	145	38	12	35.1	24.5	179
CMT91008	910PERFIX HAカラーレス 15	15		39	13.5	35.9	26.5	181
CMT91009	910PERFIX HAカラーレス 16※	16		40	14.5	37.3	28.5	183

※910PERFIX HAカラーレス16はオプション品のため、別途お問い合わせ下さい。

PHYSIO-HIP SYSTEM ステムGA76
［医療機器承認番号:20700BZZ00357000］

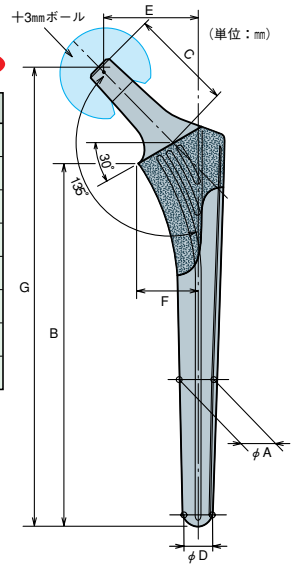

◇910PerFix HAカラード ステム

PROARC HA

商品No.	品　名	A	B	C	D	E	F	G
CMT91022	910PERFIX HAカラード 9	9	115	36	7.5	31.9	18	145
CMT91023	910PERFIX HAカラード 10	10			8.5	32.3	19	145
CMT91024	910PERFIX HAカラード 11	11			9.5	32.6	20	145
CMT91025	910PERFIX HAカラード 12	12	125		10	33	21	156
CMT91026	910PERFIX HAカラード 13	13	135	37	11	34.3	22.5	167
CMT91027	910PERFIX HAカラード 14	14	145	38	12	35.1	24.5	179
CMT91028	910PERFIX HAカラード 15	15		39	13.5	35.9	26.5	181
CMT91029	910PERFIX HAカラード 16※	16		40	14.5	37.3	28.5	183

※910PERFIX HAカラード16はオプション品のため、別途お問い合わせ下さい。

PHYSIO-HIP SYSTEM ステムGA76
［医療機器承認番号:20700BZZ00357000］

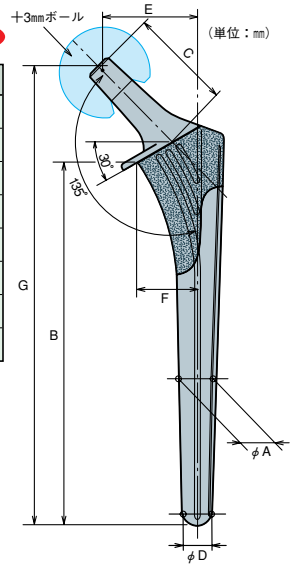

910ステムは910ボールと組み合わせて使用して下さい。

＊22mm、26mmボール用アウターヘッドとの組み合わせによるバイポーラ型人工股関節として使用する場合、ステムカラーを有するステムにおいては、ステムカラーとアウターヘッドの関係により、アウターヘッドの一部大きなサイズと組み合わせて使用できません。

910 Series

910ステムです。
材質はチタン合金です。

910 Series

910ステムです。
材質はチタン合金です。

■910ステム

◇910 PerFix HAカラーレス ハイオフセット ステム

PROARC HA

商品No.	品　　名	A	B	C	D	E	F	G
CMT91043	910PFX HAカラーレスHO 10	10	115	37	8.5	36.1	19	143
CMT91044	910PFX HAカラーレスHO 11	11			9.5	36.5	20	
CMT91045	910PFX HAカラーレスHO 12	12	125		10	36.9	21	153
CMT91046	910PFX HAカラーレスHO 13	13	135	38	11	38.3	22.5	165
CMT91047	910PFX HAカラーレスHO 14	14	145	39	12	39.1	24.5	176
CMT91048	910PFX HAカラーレスHO 15	15		40	13.5	40	26.5	178

※910PFX HAカラーレスHO 9及び16はオプション品のため、別途お問い合わせ下さい。
PHYSIO-HIP SYSTEM ステムGA76
[医療機器承認番号:20700BZZ00357000]

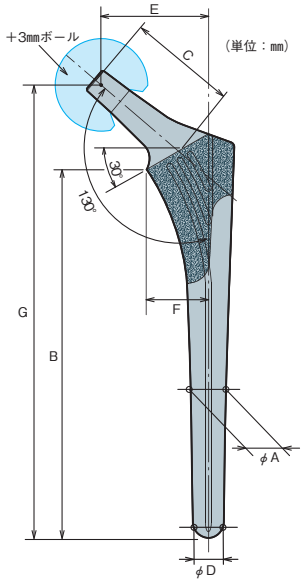

◇910 PerFix HAカラーレス ハイオフセットP+ ステム

PROARC HA

商品No.	品　　名	A	B	C	D	E	F	G
CMT91123	910PFX HAカラーレスP+HO 10	10	113	37	8.5	36.1	21.2	143
CMT91124	910PFX HAカラーレスP+HO 11	11			9.5	36.5	22.9	
CMT91125	910PFX HAカラーレスP+HO 12	12	123		10	36.9	24.5	153
CMT91126	910PFX HAカラーレスP+HO 13	13	133	38	11	38.3	26	165
CMT91127	910PFX HAカラーレスP+HO 14	14	143	39	12	39.1	28	176
CMT91128	910PFX HAカラーレスP+HO 15	15		40	13.5	40	29.9	178

※910PFX HAカラーレスP+HO 9及び16はオプション品のため、別途お問い合わせ下さい。
PHYSIO-HIP SYSTEM ステムGA76
[医療機器承認番号:20700BZZ00357000]

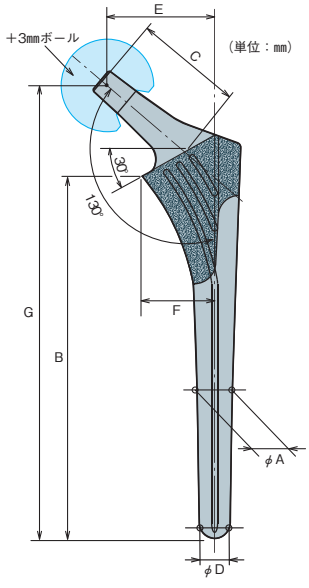

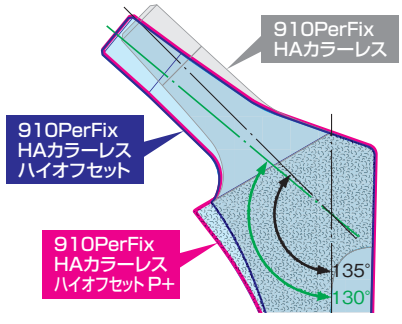

- 910PerFixハイオフセットP+ ステムの近位部形状は、910PerFixハイオフセットステムの内側カルカー部の張り出しを大きくした形状になっています。
- 頸体角は、910PerFixハイオフセットステム、910PerFixハイオフセットP+ ステム共に同じ130°になっています。

910 PerFixステムは体重90kg以上の患者には使用できません。

【禁忌・禁止】〈適用対象(患者)〉
体重が90kg以上の患者。[本製品が術後に破損する恐れがある。]

910ステムは910ボールと組み合わせて使用して下さい。

910 Series

910ステムです。
材質はチタン合金です。

910 Series

910ステムです。
材質はチタン合金です。

■910ステム

◇910 PerFix HAカラーレス D ステム

PROARC HA

商品No.	品　名	A	B	C	D	E	F	G
CMT91181	910PFX HAカラーレス #10-11D	11	115	36	9.5	32.3	19	145
CMT91182	910PFX HAカラーレス #11-12D	12	125		10	32.6	20	156
CMT91183	910PFX HAカラーレス #12-13D	13	135		11	33	21	167
CMT91184	910PFX HAカラーレス #13-14D	14	145	37	12	34.3	22.5	177
CMT91185	910PFX HAカラーレス #14-15D	15		38	13.5	35.1	24.5	179
CMT91186	910PFX HAカラーレス #15-16D	16		39	14.5	35.9	26.5	181

PHYSIO-HIP SYSTEM ステムGA76
［医療機器承認番号:20700BZZ00357000］

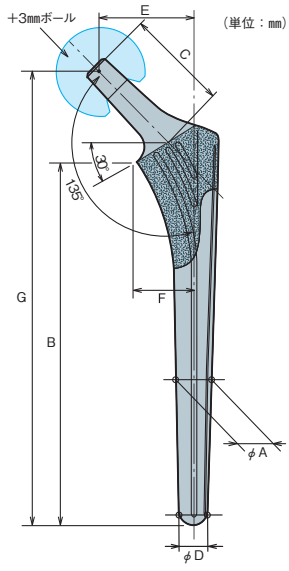

◇910 PerFix HAカラード D ステム

PROARC HA

商品No.	品　名	A	B	C	D	E	F	G
CMT91191	910PFX HAカラード #10-11D	11	115	36	9.5	32.3	19	145
CMT91192	910PFX HAカラード #11-12D	12	125		10	32.6	20	156
CMT91193	910PFX HAカラード #12-13D	13	135		11	33	21	167
CMT91194	910PFX HAカラード #13-14D	14	145	37	12	34.3	22.5	177
CMT91195	910PFX HAカラード #14-15D	15		38	13.5	35.1	24.5	179
CMT91196	910PFX HAカラード #15-16D	16		39	14.5	35.9	26.5	181

PHYSIO-HIP SYSTEM ステムGA76
［医療機器承認番号:20700BZZ00357000］

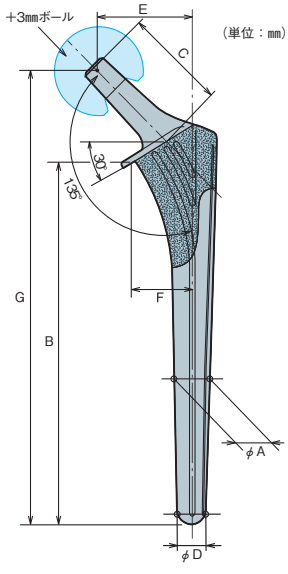

910 PerFixステムは体重90kg以上の患者には使用できません。

【禁忌・禁止】〈適用対象（患者）〉
体重が90kg以上の患者。[本製品が術後に破損する恐れがある。]

910ステムは910ボールと組み合わせて使用して下さい。

*22mm、26mmボール用アウターヘッドとの組み合わせによるバイポーラ型人工股関節として使用する場合、ステムカラーを有するステムにおいては、ステムカラーとアウターヘッドの関係により、アウターヘッドの一部大きなサイズと組み合わせて使用できません。

K-MAXステムです。
材質はチタン合金（Ti-6Al-2Nb-1Ta-0.8Mo）です。

K-MAXステムです。
材質はチタン合金（Ti-6Al-2Nb-1Ta-0.8Mo）です。

K-MAXステムです。
材質はチタン合金（Ti-6Al-2Nb-1Ta-0.8Mo）です。

■K-MAXステム

◇AHFIX QステムSTD

AHFIX

商品No.	品　　名	A	B-1	B-2	C	D	E	F	G
SAHT-STD-1	AHFIX QステムSTD 1	7	115	106	32	6.7	34	19.9	138
SAHT-STD-2	AHFIX QステムSTD 2	8	120	111		7.4	35	21.2	143
SAHT-STD-3	AHFIX QステムSTD 3	9	125	116		8.2	36	22.6	148
SAHT-STD-4	AHFIX QステムSTD 4	10	130	121		9.0	37	23.9	153
SAHT-STD-5	AHFIX QステムSTD 5	11	135	126		9.7	38	25.3	158
SAHT-STD-6	AHFIX QステムSTD 6	12	140	131		10.5	39	26.6	163
SAHT-STD-7	AHFIX QステムSTD 7	13	145	136		11.3	40	28.0	168
SAHT-STD-8	AHFIX QステムSTD 8	14	150	141		12.0	41	29.3	173

K-MAX AHT HIPシステム
［医療機器承認番号:21900BZZ00030000］

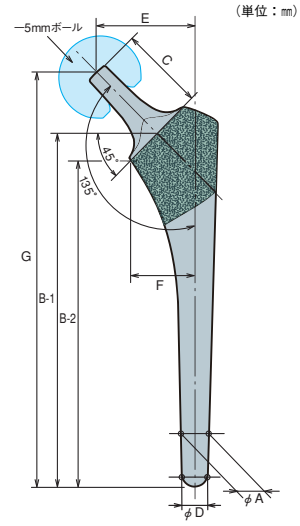

◇AHFIX QステムNAR

AHFIX

商品No.	品　　名	A	B	C	D	E	F	G
SAHT-NAR-1	AHFIX QステムNAR 1	7	108	32	6.6	34	18.2	138
SAHT-NAR-2	AHFIX QステムNAR 2	8	113		7.3	35	19.2	143
SAHT-NAR-3	AHFIX QステムNAR 3	9	118		8.1	36	20.2	148
SAHT-NAR-4	AHFIX QステムNAR 4	10	123		8.8	37	21.2	153
SAHT-NAR-5	AHFIX QステムNAR 5	11	128		9.6	38	22.2	158
SAHT-NAR-6	AHFIX QステムNAR 6	12	133		10.3	39	23.2	163
SAHT-NAR-7	AHFIX QステムNAR 7	13	138		11.1	40	24.2	168
SAHT-NAR-8	AHFIX QステムNAR 8	14	143		11.8			173

K-MAX AHT HIPシステム
［医療機器承認番号:21900BZZ00030000］

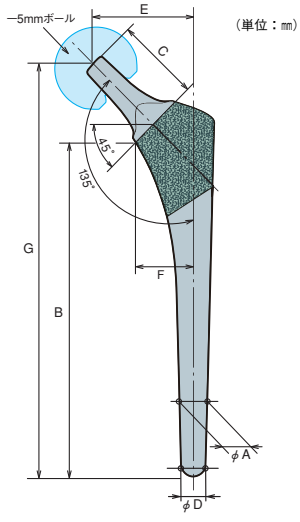

◇AHFIX QステムNARカラード

AHFIX

商品No.	品　　名	A	B	C	D	E	F	G
SAHTC-NAR-1	AHFIX QステムNARカラード 1	7	108	32	6.6	34	18.2	138
SAHTC-NAR-2	AHFIX QステムNARカラード 2	8	113		7.3	35	19.2	143
SAHTC-NAR-3	AHFIX QステムNARカラード 3	9	118		8.1	36	20.2	148
SAHTC-NAR-4	AHFIX QステムNARカラード 4	10	123		8.8	37	21.2	153
SAHTC-NAR-5	AHFIX QステムNARカラード 5	11	128		9.6	38	22.2	158
SAHTC-NAR-6	AHFIX QステムNARカラード 6	12	133		10.3	39	23.2	163
SAHTC-NAR-7	AHFIX QステムNARカラード 7	13	138		11.1	40	24.2	168
SAHTC-NAR-8	AHFIX QステムNARカラード 8	14	143		11.8			173

K-MAX AHT HIPシステム
［医療機器承認番号:21900BZZ00030000］

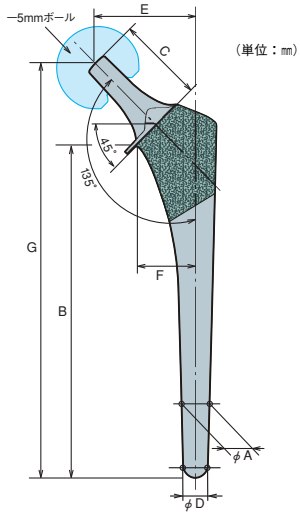

AHFIX QステムはK-MAXボールと組み合わせて使用して下さい。

PHSステムです。
材質はチタン合金です。

PHSステムです。
材質はチタン合金です。

PHSステムです。
材質はチタン合金です。

■PHSステム

◇PerFix HAカラーレス ステム

PROARC HA

商品No.	品　名	A	B	C	D	E	F
CMT30403	PERFIX HAカラーレス:#N9-M	9	115	35	7.5	32.6	146
CMT30405	PERFIX HAカラーレス:#N10-M	10			8.5	33	146
CMT30425	PERFIX HAカラーレス:#N11-M	11			9.5	33.3	146
CMT30450	PERFIX HAカラーレス:#12-M	12	125		10	33.7	156
CMT30470	PERFIX HAカラーレス:#13-M	13	135	36	11	35	168
CMT30490	PERFIX HAカラーレス:#14-M	14	145	37	12	35.8	179
CMT30510	PERFIX HAカラーレス:#15-M	15		38	13.5	36.6	181
CMT30530	PERFIX HAカラーレス:#16-M	16		39	14.5	38	183

＊#N9ステムにおいては、ステム・デザインの制約による強度の問題があり、ネックサイズの選択はミディアムネック（＋0mmボール）とショートネック（－4mmボール）の2種類となります。

＊#N9ステムは、ロングネック（＋4mmボール）では絶対に使用しないで下さい。

PHYSIO-HIP SYSTEM ステムGA76
［医療機器承認番号:20700BZZ00357000］

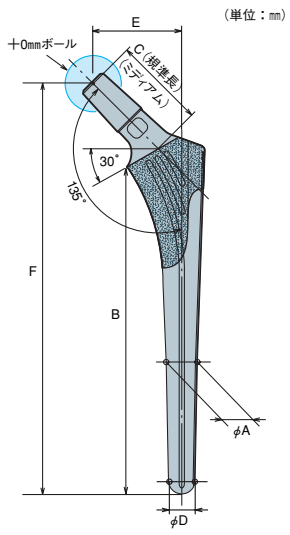

◇PerFix HAカラーレス P+ ステム

PROARC HA

商品No.	品　名	A	B	C	D	E	F	G
CMT30560	PERFIX HAカラーレスP+:#10	10	115	35	8.5	38	22	146
CMT30561	PERFIX HAカラーレスP+:#11	11			9.5	38.3	24	146
CMT30562	PERFIX HAカラーレスP+:#12	12	125		10	38.7	26	156
CMT30563	PERFIX HAカラーレスP+:#13	13	135	36	11	40	27.5	168
CMT30564	PERFIX HAカラーレスP+:#14	14	145	37	12	40.8	29.5	179
CMT30565	PERFIX HAカラーレスP+:#15	15		38	13.5	41.6	31.5	181

＊Calcar offset*とNeck offsetが、ともにPerFix HAカラーレスステムよりも5mm広くなっています。
（＊ #10は3mm、#11は4mm広くなっています。）

PHYSIO-HIP SYSTEM ステムGA76
［医療機器承認番号:20700BZZ00357000］

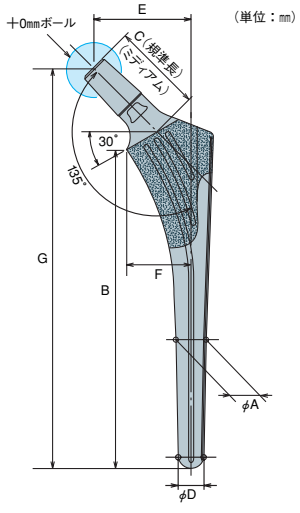

◇PerFix HAカラード ステム

PROARC HA

商品No.	品　名	A	B	C	D	E	F
CMT30203	PERFIX HAカラード:#N9-M	9	115	35	7.5	32.6	146
CMT30205	PERFIX HAカラード:#N10-M	10			8.5	33	146
CMT30225	PERFIX HAカラード:#N11-M	11			9.5	33.3	146
CMT30250	PERFIX HAカラード:#12-M	12	125		10	33.7	156
CMT30270	PERFIX HAカラード:#13-M	13	135	36	11	35	168
CMT30290	PERFIX HAカラード:#14-M	14	145	37	12	35.8	179
CMT30310	PERFIX HAカラード:#15-M	15		38	13.5	36.6	181
CMT30330	PERFIX HAカラード:#16-M	16		39	14.5	38	183

＊#N9ステムにおいては、ステム・デザインの制約による強度の問題があり、ネックサイズの選択はミディアムネック（＋0mmボール）とショートネック（－4mmボール）の2種類となります。

＊#N9ステムは、ロングネック（＋4mmボール）では絶対に使用しないで下さい。

PHYSIO-HIP SYSTEM ステムGA76
［医療機器承認番号:20700BZZ00357000］

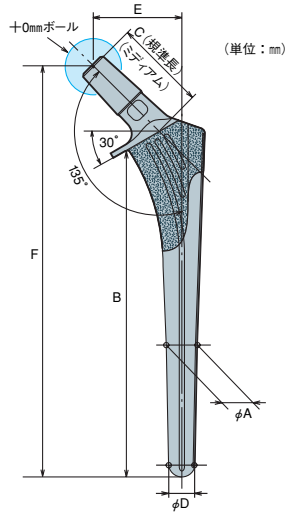

PHSステムはPHSボールと組み合わせて使用して下さい。

＊26mmボール用アウターヘッドとの組み合わせによるバイポーラ型人工股関節として使用する場合、ステムカラーを有するステムでは、ステムカラーとアウターヘッドの関係により、アウターヘッドの一部大きなサイズとは組み合わせて使用できません。

PHSステムです。
材質はチタン合金です。

■PHSステム

◇PerFix HA カラーレス
PerFix HA カラード　＃N8（オプション：別途お問い合わせ下さい。）

PROARC HA

商品No.	品　名	A	B	C	D	E	F
CMT30401	PERFIX HA カラーレス：#N8-M	8	115	32	6.5	27.5	146
CMT30201	PERFIX HA カラード：#N8-M						

＊＃N8ステムにおいては、ステム・デザインの制約による強度の問題があり、ネックサイズの選択はミディアムネック（＋0mmボール）とショートネック（－4mmボール）の2種類となります。
＊＃N8ステムは、ロングネック（＋4mmボール）では絶対に使用しないで下さい。

PHYSIO-HIP SYSTEM ステム GA76
［医療機器承認番号：20700BZZ00357000］

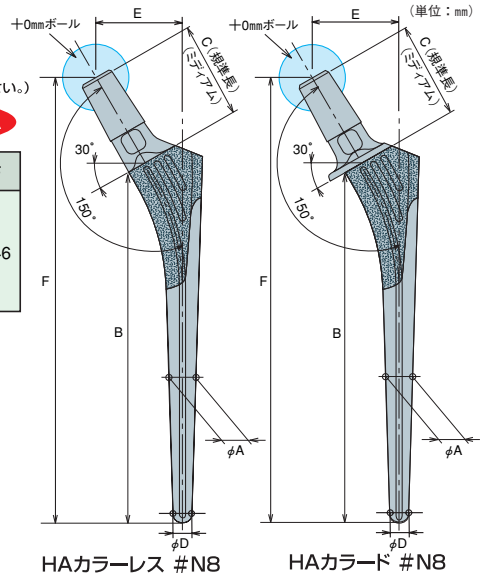

PHSステムはPHSボールと組み合わせて使用して下さい。

＊26mmボール用アウターヘッドとの組み合わせによるバイポーラ型人工股関節として使用する場合、ステムカラーを有するステムでは、ステムカラーとアウターヘッドの関係により、アウターヘッドの一部大きなサイズとは組み合わせて使用できません。

PHSステムです。
材質はチタン合金です。

■PHSステム

◇MCF HA ステム

PROARC HA

商品No.	品　名	A	B	C	D	E
CMT30020	MCF HA : #00	10	120	35	33.4	152
CMT30030	MCF HA : # 0				33.9	152
CMT30040	MCF HA : # 1	11			34.1	152
CMT30050	MCF HA : # 2	12	122		34.3	154
CMT30060	MCF HA : # 3	13	125	36	35.3	158
CMT30070	MCF HA : # 4	14	130	37	36.4	165
CMT30080	MCF HA : # 5	15	135	38	37.5	170
CMT30090	MCF HA : # 6	16	138	39	38.6	174
CMT30100	MCF HA : # 7	17	140		39.1	177

＊#00のステムのみ、外側部はスムース面へのHAコーティングとなっています。

PHYSIO-HIP SYSTEM ステムGA76
［医療機器承認番号:20700BZZ00357000］

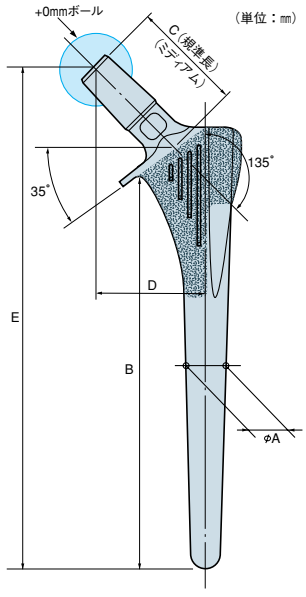

PHSステムはPHSボールと組み合わせて使用して下さい。

＊26mmボール用アウターヘッドとの組み合わせによるバイポーラ型人工股関節として使用する場合、ステムサイズ#2と26mmボールの−4mmネックと組み合わせて使用した場合に限り、ステムカラーとアウターヘッドとの関係により、骨頭径58mmと60mm品はご使用になれません。その他の組み合わせにおいては、この様な使用制限はありません。

K-MAXステムです。
材質はチタン合金(Ti-6Al-2Nb-1Ta-0.8Mo)です。

K-MAXステムです。
材質はチタン合金(Ti-6Al-2Nb-1Ta-0.8Mo)です。

K-MAXステムです。
材質はチタン合金(Ti-6Al-2Nb-1Ta-0.8Mo)です。

■K-MAXステム

◇K-MAX Q HIP ステム

AWGC

商品No.	品　名	A	B-1	B-2	C	D	E	F	G
SHS62-1 M	HIPステムHS-6 1	7	115	106	32	6.7	34	19.9	138
SHS62-2 M	HIPステムHS-6 2	8	120	111		7.4	35	21.2	143
SHS62-3 M	HIPステムHS-6 3	9	125	116		8.2	36	22.6	148
SHS62-4 M	HIPステムHS-6 4	10	130	121		9.0	37	23.9	153
SHS62-5 M	HIPステムHS-6 5	11	135	126		9.7	38	25.3	158
SHS62-6 M	HIPステムHS-6 6	12	140	131		10.5	39	26.6	163
SHS62-7 M	HIPステムHS-6 7	13	145	136		11.3	40	28.0	168
SHS62-8 M	HIPステムHS-6 8	14	150	141		12.0	41	29.3	173

K-MAX Q HIPシステム
［医療機器承認番号:21100BZZ00194000］

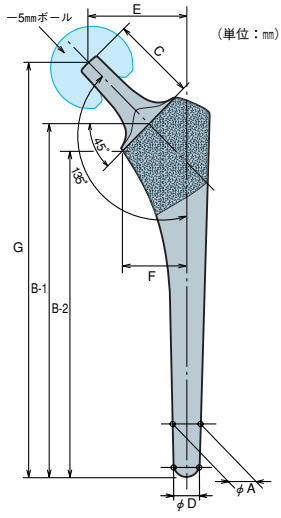

◇K-MAX ABC HIPカラーレス ステム

AWGC

商品No.	品　名	A	B	C	D	E	F	G
SHS52-1 M	HIPステムHS-5 1	8	112	30	8	27	10.3	140
SHS52-2 M	HIPステムHS-5 2					33	16.3	
SHS52-3 M	HIPステムHS-5 3	9	122	32	9	36	18.3	150
SHS52-4 M	HIPステムHS-5 4		126			37	20.7	155
SHS52-5 M	HIPステムHS-5 5	10	131		10	38	21.7	160
SHS52-6 M	HIPステムHS-5 6	11	136		11	39	22.4	165
SHS52-7 M	HIPステムHS-5 7		140			40	24.4	170
SHS52-8 M	HIPステムHS-5 8	12	150		12	42	26.8	180

K-MAX ABC HIPシステム
［医療機器承認番号:20800BZZ00788000］

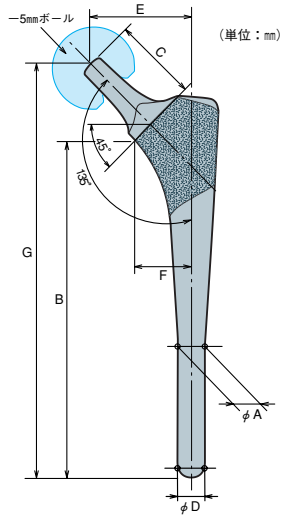

◇K-MAX ABC HIPカラード ステム

AWGC

商品No.	品　名	A	B	C	D	E	F	G
SHS52C-1 M	HIPステムHS-5 カラーツキ 1	8	112	30	8	27	10.3	140
SHS52C-2 M	HIPステムHS-5 カラーツキ 2					33	16.3	
SHS52C-3 M	HIPステムHS-5 カラーツキ 3	9	122	32	9	36	18.3	150
SHS52C-4 M	HIPステムHS-5 カラーツキ 4		126			37	20.7	155
SHS52C-5 M	HIPステムHS-5 カラーツキ 5	10	131		10	38	21.7	160
SHS52C-6 M	HIPステムHS-5 カラーツキ 6	11	136		11	39	22.4	165
SHS52C-7 M	HIPステムHS-5 カラーツキ 7		140			40	24.4	170
SHS52C-8 M	HIPステムHS-5 カラーツキ 8	12	150		12	42	26.8	180

K-MAX ABC HIPシステム
［医療機器承認番号:20800BZZ00788000］

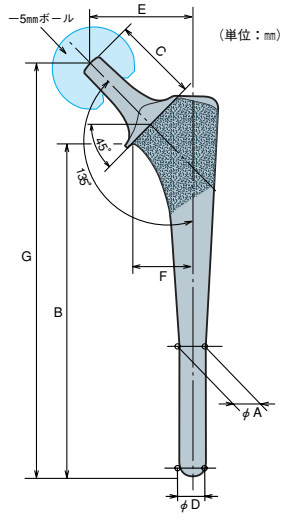

K-MAXステムはK-MAXボールと組み合わせて使用して下さい。

K-MAXステムです。
材質はチタン合金(Ti-6Al-2Nb-1Ta-0.8Mo)です。

K-MAXステムです。
材質はチタン合金(Ti-6Al-2Nb-1Ta-0.8Mo)です。

K-MAXステムです。
材質はチタン合金(Ti-6Al-2Nb-1Ta-0.8Mo)です。

■K-MAXステム

◇K-MAX スペリオSTカラーレス ステム

AWGC

商品No.	品　名	A	B	C	D	E	F	G
SHS14-1M	スペリオSTステム 1	7	108	32	6.6	34	18.2	138
SHS14-2M	スペリオSTステム 2	8	113		7.3	35	19.2	143
SHS14-3M	スペリオSTステム 3	9	118		8.1	36	20.2	148
SHS14-4M	スペリオSTステム 4	10	123		8.8	37	21.2	153
SHS14-5M	スペリオSTステム 5	11	128		9.6	38	22.2	158
SHS14-6M	スペリオSTステム 6	12	133		10.3	39	23.2	163
SHS14-7M	スペリオSTステム 7	13	138		11.1	40	24.2	168
SHS14-8M	スペリオSTステム 8	14	143		11.8			173

K-MAX ABC HIPシステム
［医療機器承認番号:20800BZZ00788000］

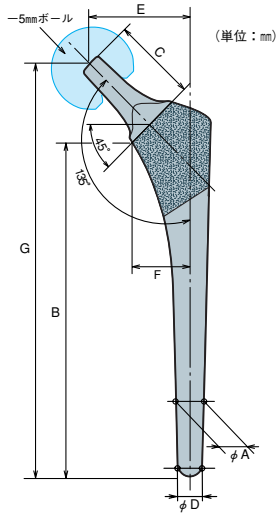

◇K-MAX スペリオSTカラード ステム

AWGC

商品No.	品　名	A	B	C	D	E	F	G
SHS14C-1M	スペリオSTステム カラーツキ 1	7	108	32	6.6	34	18.2	138
SHS14C-2M	スペリオSTステム カラーツキ 2	8	113		7.3	35	19.2	143
SHS14C-3M	スペリオSTステム カラーツキ 3	9	118		8.1	36	20.2	148
SHS14C-4M	スペリオSTステム カラーツキ 4	10	123		8.8	37	21.2	153
SHS14C-5M	スペリオSTステム カラーツキ 5	11	128		9.6	38	22.2	158
SHS14C-6M	スペリオSTステム カラーツキ 6	12	133		10.3	39	23.2	163
SHS14C-7M	スペリオSTステム カラーツキ 7	13	138		11.1	40	24.2	168
SHS14C-8M	スペリオSTステム カラーツキ 8	14	143		11.8			173

K-MAX ABC HIPシステム
［医療機器承認番号:20800BZZ00788000］

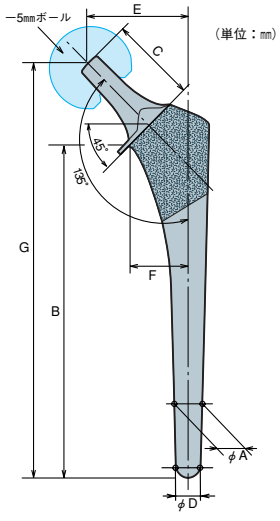

◇K-MAX FL ステム

AWGC

商品No.	品　名	A	B	C	D	E	F	G
SHS13H-1M	FLステム 1	7	106	32	6.7	34	19.9	138
SHS13H-2M	FLステム 2	8	111		7.4	35	21.2	143
SHS13H-3M	FLステム 3	9	116		8.2	36	22.6	148
SHS13H-4M	FLステム 4	10	121		9.0	37	23.9	153
SHS13H-5M	FLステム 5	11	126		9.7	38	25.3	158
SHS13H-6M	FLステム 6	12	131		10.5	39	26.6	163
SHS13H-7M	FLステム 7	13	136		11.3	40	28.0	168
SHS13H-8M	FLステム 8	14	141		12.0	41	29.3	173

K-MAX FLステム
［医療機器承認番号:21300BZZ00071000］

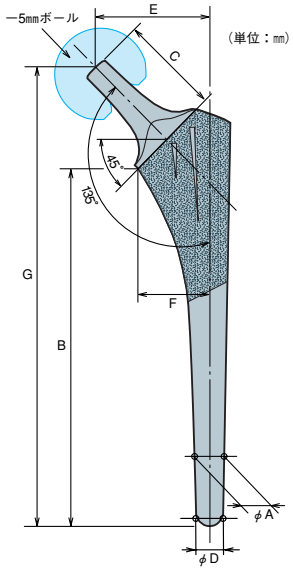

K-MAXステムはK-MAXボールと組み合わせて使用して下さい。

K-MAXステムです。
材質はチタン合金(Ti-6Al-2Nb-1Ta-0.8Mo)です。

■K-MAXステム

◇K-MAX S-LOCKステム STD

AWGC

商品No.	品　名	A	B	C	D	E	F	G
SLHS183H-6M	S-LOCK STD #12-133	12	133	32	10.3	39	23.2	163
SLHS183H-7M	S-LOCK STD #13-138	13	138		11.1	40	24.2	168

K-MAX ABC HIPシステム
［医療機器承認番号:20800BZZ00788000］

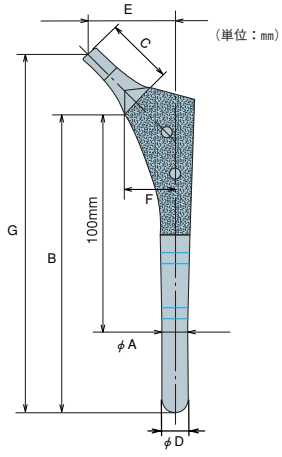

K-MAXステムはK-MAXボールと組み合わせて使用して下さい。

マクロテクスチャー

PHSステムです。
材質はチタン合金です。

PROARC

PHSステムです。
材質はチタン合金です。

PROARC HA

PHSステムです。
材質はチタン合金です。

■PHSステム

◇THE EXPERT SYSTEM Ver.2
（人工股関節オーダーメイド・システム）

		基本設計パラメーター
デザイン	a	後　捻　角
	b	オフセット
	c	骨頭中心高さ
	d	頸　体　角

エキスパート・システムは、単にステムを症例の大腿骨に解剖学的に適合させるだけでなく、症例に最適な臨床設計を可能とするための設計自由度を有しており、上記のパラメーターを自由に設定できます。

表面処理	A	無処理
	B	マクロテクスチャー
	C	PROARC
	D	PROARC HA

ステムの表面処理は、無処理、マクロテクスチャー、シールドアーク法によるチタン溶射（PROARC）、さらにPROARCの上にHAをコーティングしたPROARC HAから選択できます。

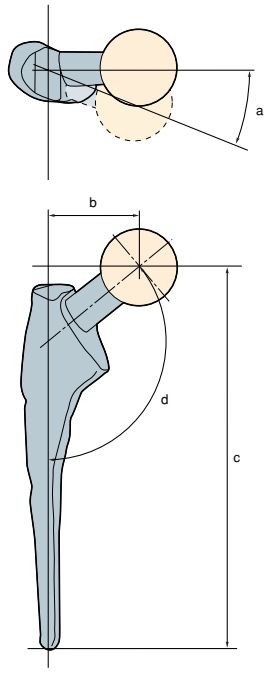

■ オーダーメイド・ステム製作フローチャート

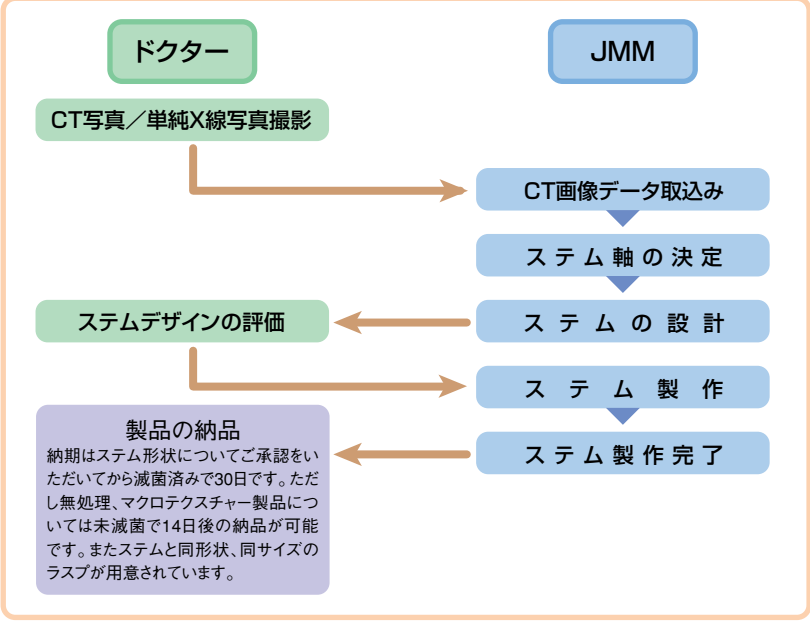

PHSステムはPHSボールと組み合わせて使用して下さい。

910 Series

910ステムです。
材質はチタン合金です。

910 Series

910ステムです。
材質はCo-Cr-Mo合金です。

■910ステム

◇910PerFix C ステム

商品No.	品　名	A	B	C	D	E	F	G
CMT91063	910PERFIX Cカラード 10	9	105	36	7.5	32.3	18.3	135
CMT91064	910PERFIX Cカラード 11					32.6	19.3	
CMT91065	910PERFIX Cカラード 12	10	115		8.5	33	20.3	146
CMT91066	910PERFIX Cカラード 13	11	125	37	9.5	34.3	21.8	157
CMT91067	910PERFIX Cカラード 14	12	135	38	10.5	35.1	23.8	169
CMT91068	910PERFIX Cカラード 15	13		39	11.5	35.9	25.8	171

*ステムサイズに対応するテーパー・リーマとブローチ・トライアル（HAステムと共通）を使用することにより、原則として1㎜の厚みのセメント・マントルが確保されます。
10のサイズのみ、セメント・マントル厚みはステム内側近位部が1㎜、その他の部位が0.5㎜となります。

KYOCERA PerFix C ステム
［医療機器承認番号：21500BZZ00010000］

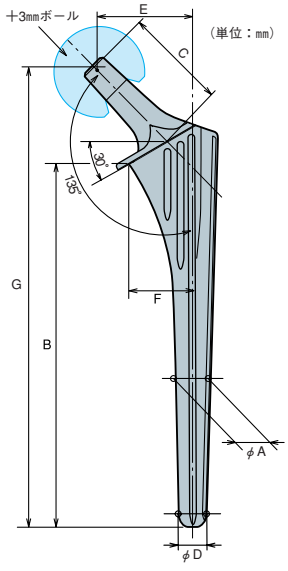

◇910 PerFix CCM ステム

商品No.	品　名	A	B	C	D	E	F	G
CMT91083	910PERFIX CCMカラード 10	9	105	36	7.5	32.3	18.3	135
CMT91084	910PERFIX CCMカラード 11					32.6	19.3	
CMT91085	910PERFIX CCMカラード 12	10	115		8.5	33	20.3	146
CMT91086	910PERFIX CCMカラード 13	11	125	37	9.5	34.3	21.8	157
CMT91087	910PERFIX CCMカラード 14	12	135	38	10.5	35.1	23.8	169
CMT91088	910PERFIX CCMカラード 15	13		39	11.5	35.9	25.8	171

*ステムサイズに対応するテーパー・リーマとブローチ・トライアル（HAステムと共通）を使用することにより、原則として1㎜の厚みのセメント・マントルが確保されます。
10のサイズのみ、セメント・マントル厚みはステム内側近位部が1㎜、その他の部位が0.5㎜となります。

KYOCERA PerFix CCM ステム
［医療機器承認番号：21500BZZ00011000］

※Co-Cr-Mo合金製ステムと22㎜、26㎜、32:+9㎜、36:+9㎜アルミナ・ボールとの組み合わせは、強度上の問題があり、使用できません。

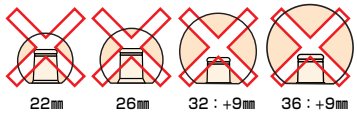

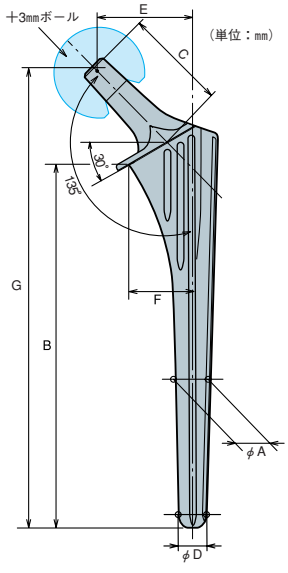

910 PerFixステムは体重90kg以上の患者には使用できません。

【禁忌・禁止】　〈適用対象（患者）〉
体重が90kg以上の患者。[本製品が術後に破損する恐れがある。]

910ステムは910ボールと組み合わせて使用して下さい。

*22mm、26mmボール用アウターヘッドとの組み合わせによるバイポーラ型人工股関節として使用する場合、ステムカラーを有するステムにおいては、ステムカラーとアウターヘッドの関係により、アウターヘッドの一部大きなサイズと組み合わせて使用できません。

K-MAXステムです。
材質はCo-Cr-Mo合金です。

■K-MAX ステム

◇K-MAX SC ステム Polished STD

商品No.	品　　名	A	B	C	D	E	F
SSCP-STD-1	SC ステム POLISHED STD-1	96	32	34	11	15	123
SSCP-STD-2	SC ステム POLISHED STD-2	102		36	12	17	129
SSCP-STD-3	SC ステム POLISHED STD-3	108		38	13	19	135
SSCP-STD-4	SC ステム POLISHED STD-4	114		40	15	21	141
SSCP-STD-5	SC ステム POLISHED STD-5	120		42	16	23	147
SSCP-STD-6	SC ステム POLISHED STD-6	126		44	17	25	153

K-MAX SC HIPシステム
［医療機器承認番号：21600BZZ00345000］

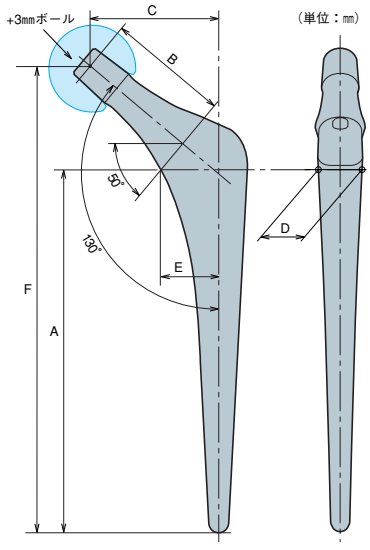

K-MAXステムです。
材質はCo-Cr-Mo合金です。

◇K-MAX SC ステム Polished CDH

商品No.	品　　名	A	B	C	D	E	F
SSCP-CDH-1	SC ステム POLISHED CDH-1	96	32	31	11	12	123
SSCP-CDH-2	SC ステム POLISHED CDH-2	102		32	12	13	129
SSCP-CDH-3	SC ステム POLISHED CDH-3	108		33	13	14	135
SSCP-CDH-4	SC ステム POLISHED CDH-4	114		34	15	15	141
SSCP-CDH-5	SC ステム POLISHED CDH-5	120		35	16	16	147
SSCP-CDH-6	SC ステム POLISHED CDH-6	126		36	17	17	153

K-MAX SC HIPシステム
［医療機器承認番号：21600BZZ00345000］

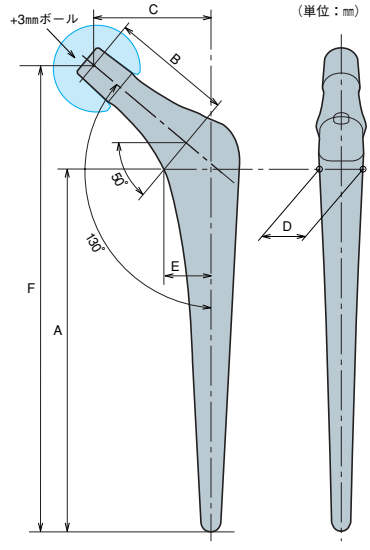

K-MAX SC ステム Polished STD及びCDHは910ボールと組み合わせて使用して下さい。

PHSステムです。
材質はチタン合金です。

■PHSステム

◇PerFix カラードC ステム

商品No.	品　名	A	B	C	D	E	F
CMT30720	PERFIX カラード Cステム:#N10	9	105	35	7.5	33	136
CMT30730	PERFIX カラード Cステム:#N11					33.3	136
CMT30740	PERFIX カラード Cステム:#N12	10	115		8.5	33.7	146
CMT30750	PERFIX カラード Cステム:#N13	11	125	36	9.5	35	158
CMT30760	PERFIX カラード Cステム:#N14	12	135	37	10.5	35.8	169
CMT30770	PERFIX カラード Cステム:#N15	13		38	11.5	36.6	171

＊ステムサイズに対応するテーパー・リーマとブローチ・トライアル（HAステムと共通）を使用することにより、原則として1㎜の厚みのセメント・マントルが確保されます。
#N10のサイズのみ、セメント・マントル厚みはステム内側近位部が1㎜、その他の部位が0.5㎜となります。

PHYSIO-HIP SYSTEM ステムGA56
［医療機器承認番号:16300BZZ00642000］

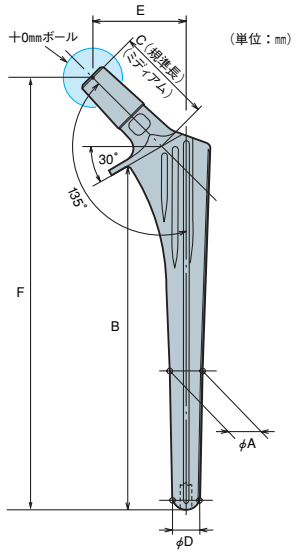

PHSステムはPHSボールと組み合わせて使用して下さい。

＊26mmボール用アウターヘッドとの組み合わせによるバイポーラ型人工股関節として使用する場合、ステムカラーを有するステムでは、ステムカラーとアウターヘッドの関係により、アウターヘッドの一部大きなサイズとは組み合わせて使用できません。

PHSステムです。
材質はCo-Cr-Mo合金です。

■PHSステム

◇MCF CCM ステム

商品No.	品　　名	A	B	C	D	E	F
CMT22671	MCF CCM: #1	9.7	111	35	34.1	0.85	142
CMT22672	MCF CCM: #2	10.0	113		34.3	1.0	144
CMT22673	MCF CCM: #3	10.6	116	36	35.3	1.2	148
CMT22674	MCF CCM: #4	11.2	121	37	36.4	1.4	155
CMT22675	MCF CCM: #5	11.8	126	38	37.5	1.6	160
CMT22676	MCF CCM: #6	12.4	129	39	38.6	1.8	164
CMT22677	MCF CCM: #7	13	131		39.1	2.0	167

＊ステムサイズに対応するテーパー・リーマとブローチ・トライアル（HAステムと共通）を使用することにより、セメント・スペーサーの高さに応じたセメント・マントルが確保されます。

PHYSIO-HIP SYSTEM ステムGA58
［医療機器承認番号:20300BZZ00862000］

※Co-Cr-Mo合金製ステムと22㎜、26㎜アルミナ・ボールとの組み合わせは、強度上の問題があり、使用できません。

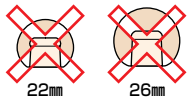

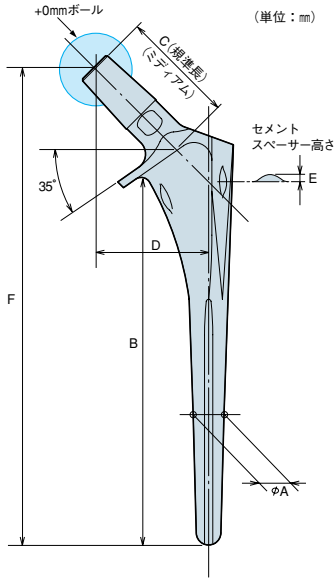

PHSステムはPHSボールと組み合わせて使用して下さい。

＊26mmボール用アウターヘッドとの組み合わせによるバイポーラ型人工股関節として使用する場合、ステムサイズ#2と26mmボールの−4mmネックと組み合わせて使用した場合に限り、ステムカラーとアウターヘッドとの関係により、骨頭径58mmと60mm品はご使用になれません。その他の組み合わせにおいては、この様な使用制限はありません。

PHSステムです。
材質はチタン合金です。

PHSステムです。
材質はチタン合金です。

■PHSステム

◇6型 ステム レギュラー

商品No.	タイプ		品名	A	B	C	D
CMT10260	エキストラスモール	ショートネック	PHS(6ガタステム)X-SML-S	106	22	25	130
CMT10270		ミディアムネック	PHS(6ガタステム)X-SML-M		28	30	134
CMT10230	スモール	ショートネック	PHS(6ガタステム)SML-S	121	24	28	147
CMT10240		ミディアムネック	PHS(6ガタステム)SML-M		30	32	151
CMT10250		ロングネック	PHS(6ガタステム)SML-L		36	36	155
CMT10200	スタンダード	ショートネック	PHS(6ガタステム)STD-S	122	26	30	150
CMT10210		ミディアムネック	PHS(6ガタステム)STD-M		32	34	154
CMT10220		ロングネック	PHS(6ガタステム)STD-L		38	38	158
CMT10310	ラージ	ショートネック	PHS(6ガタステム)LAG-S	132	28	32	162
CMT10320		ミディアムネック	PHS(6ガタステム)LAG-M		34	36	166
CMT10330		ロングネック	PHS(6ガタステム)LAG-L		40	40	170
CMT10340	エキストララージ	ミディアムネック	PHS(6ガタステム)X-LAG-M	142	36	38	178
CMT10350		ロングネック	PHS(6ガタステム)X-LAG-L		42	42	182

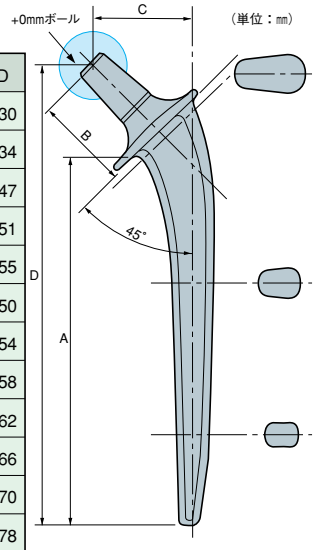

PHYSIO-HIP SYSTEM ステムGA56
〔医療機器承認番号:16300BZZ00642000〕

◇6型 ステム ストレート

商品No.	タイプ		品名	A	B	C
CMT10360	ナローストレート	ショートネック	PHS(6ガタステム)Nストレート-S	26	18	150
CMT10370		ミディアムネック	PHS(6ガタステム)Nストレート-M	32	23	154
CMT10290	ストレート	ショートネック	PHS(6ガタステム)ストレート-S	26	19	151
CMT10300		ミディアムネック	PHS(6ガタステム)ストレート-M	32	23	155

PHYSIO-HIP SYSTEM ステムGA56
〔医療機器承認番号:16300BZZ00642000〕

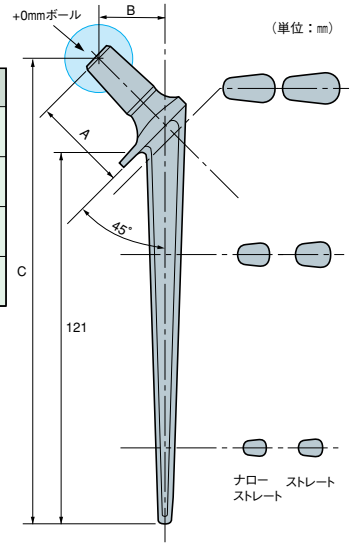

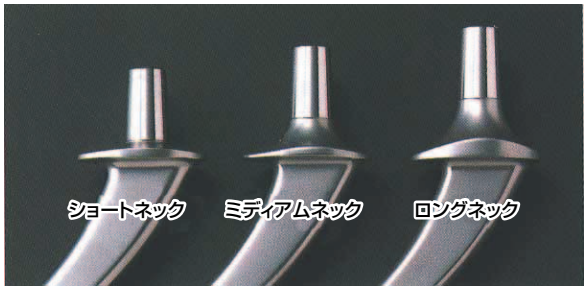

- 6型ステムのネックサイズは6mmピッチとなっているため、ネックサイズの選択は、ステム側で行います。
- 骨頭ボールは、必ず+0mmボールを使用して下さい。
- バイポーラ型人工股関節として使用する場合は、ショートネック・ボール(−4mmボール)は絶対に使用しないで下さい。

PHSステムはPHSボールと組み合わせて使用して下さい。

*なお、バイポーラ型人工股関節として使用する場合、ステムとアウターヘッドの関係により、ショートネックでの使用はできません。また、レギュラータイプのエキストラ スモールステムはご使用になれません。

PHSステムです。
材質はチタン合金です。

■PHSステム

◇マクロテクスチャー7ステム レギュラー

商品No.	タイプ	品　名	A	B	C	D
CMT22400	レギュラー	PHS（7-MT）REG-M	125	32	33	155
CMT22440	ラージ	PHS（7-MT）LAG-M	125	32	33	155
CMT22420	レギュラーロング	PHS（7-MT）REG LONG-M	140	32	37	170
CMT22460	ラージロング	PHS（7-MT）LAG LONG-M	140	32	37	170
CMT22480	ヘビーロング	PHS（7-MT）HEAVY LONG=M	150	32	39	179

PHYSIO-HIP SYSTEM ステムGA56
［医療機器承認番号:16300BZZ00642000］

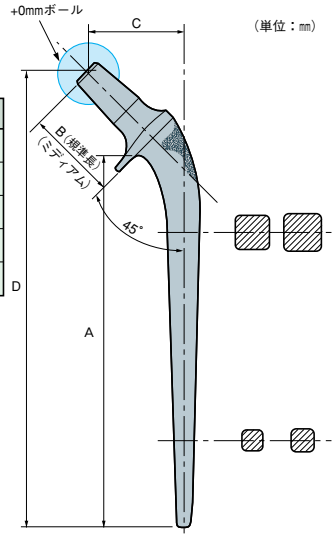

PHSステムです。
材質はチタン合金です。

◇マクロテクスチャー7ステム ストレート

商品No.	タイプ	品　名	A	B	C	D
CMT22330	ナローストレート※	PHS（7-MT）Nストレート-M	110	32	27	138
CMT22360	ストレート	PHS（7-MT）ストレート-M	110	32	27	138

※ナローストレートステムにおいては、ステム・デザインの制約による強度の問題があり、ネックサイズの選択はミディアムネック（十0mm）とショートネック（ー4mm）の2種類となります。
※ナローストレートステムは、ロングネック（十4mm）では絶対に使用しないで下さい。

PHYSIO-HIP SYSTEM ステムGA56
［医療機器承認番号:16300BZZ00642000］

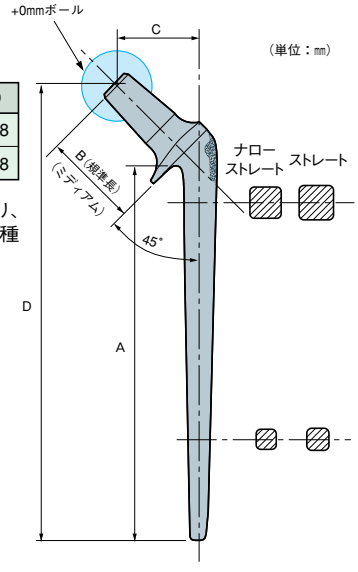

PHSステムはPHSボールと組み合わせて使用して下さい。

＊26mmボール用アウターヘッドとの組み合わせによるバイポーラ型人工股関節として使用する場合、ストレートステムとWストレートステムは、ステムカラーとアウターヘッドの関係により、骨頭径56mm、58mm、60mm品はご使用になれません。その他の組み合わせにおいては、この様な使用制限はありません。

K-MAXステムです。
材質はチタン合金(Ti-15Mo-5Zr-3Al)です。

■K-MAXステム

◇K-MAX QC HIPカラード ステム

商品No.	品　　名	A	B	C	D	E	F	G
SHS8C-3M	QCHIPステム カラーツキ 3	7	116	32	4.6	36	21.9	148
SHS8C-4M	QCHIPステム カラーツキ 4	8	121			37	23.2	153
SHS8C-5M	QCHIPステム カラーツキ 5	9	126			38	24.6	158
SHS8C-6M	QCHIPステム カラーツキ 6	10	131			39	25.9	163
SHS8C-7M	QCHIPステム カラーツキ 7	11	136			40	27.3	168
SHS8C-8M	QCHIPステム カラーツキ 8	12	141			41	28.6	173

K-MAX QC HIPステム
［医療機器承認番号:21400BZZ00369000］

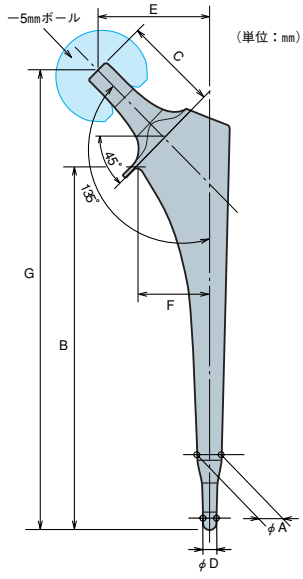

K-MAXステムはK-MAXボールと組み合わせて使用して下さい。

K-MAXステムです。
材質はチタン合金(Ti-15Mo-5Zr-3Al)です。

K-MAXステムです。
材質はチタン合金(Ti-15Mo-5Zr-3Al)です。

■K-MAXステム

◇K-MAX SS HIPカラーレス ステム

商品No.	品　名	A	B	C	D	E	F	G
SHS32-1 M	HIPステムHS-3 1	8	111	32	8	30	11.7	139
SHS32-2 M	HIPステムHS-3 2		112			35	16.7	140
SHS32-25 M	HIPステムHS-3 2.5	9	117		9			145
SHS32-3 M	HIPステムHS-3 3＊	10	122		10			150
SHS32-35 M	HIPステムHS-3 3.5					37	18.7	
SHS32-4 M	HIPステムHS-3 4					40	21.7	
SHS32-45 M	HIPステムHS-3 4.5							
SHS32-5 M	HIPステムHS-3 5	11			11			
SHS32-6 M	HIPステムHS-3 6	12	132		12			160
SHS32-7 M	HIPステムHS-3 7	13			13			

＊オプション品のため、別途お問い合わせ下さい。
K-MAX SS HIPシステム
[医療機器承認番号:20700BZZ00664000]

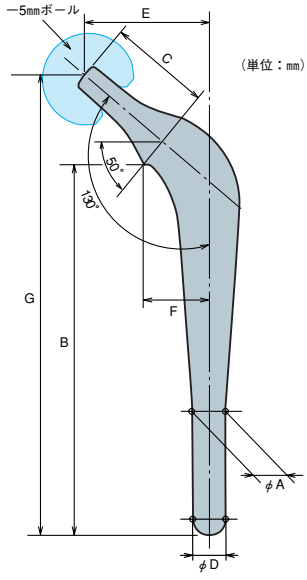

◇K-MAX SS HIPカラード ステム

商品No.	品　名	A	B	C	D	E	F	G
SHS32C-1 M	HIPステムHS-3 カラーツキ 1	8	111	32	8	30	11.7	139
SHS32C-2 M	HIPステムHS-3 カラーツキ 2		112			35	16.7	140
SHS32C-25 M	HIPステムHS-3 カラーツキ 2.5	9	117		9			145
SHS32C-3 M	HIPステムHS-3 カラーツキ 3＊	10	122		10			150
SHS32C-35 M	HIPステムHS-3 カラーツキ 3.5					37	18.7	
SHS32C-4 M	HIPステムHS-3 カラーツキ 4					40	21.7	
SHS32C-45 M	HIPステムHS-3 カラーツキ 4.5							
SHS32C-5 M	HIPステムHS-3 カラーツキ 5	11			11			
SHS32C-6 M	HIPステムHS-3 カラーツキ 6	12	132		12			160
SHS32C-7 M	HIPステムHS-3 カラーツキ 7	13			13			

＊オプション品のため、別途お問い合わせ下さい。
K-MAX SS HIPシステム
[医療機器承認番号:20700BZZ00664000]

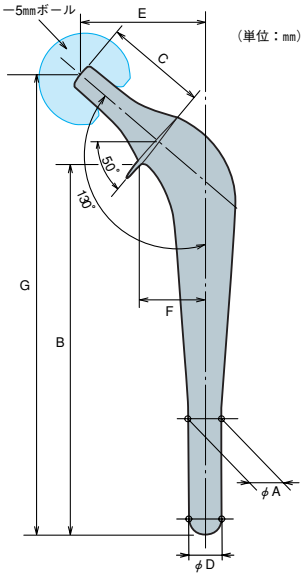

K-MAXステムはK-MAXボールと組み合わせて使用して下さい。

K-MAXステムです。
材質はチタン合金(Ti-15Mo-5Zr-3Al)です。

◇K-MAX SS HIP TAPER ステム

商品No.	品　　名	A	B	C	D	E	F	G
SHS3-TEP-1M	HIPステムHS-3 テーパー 1M	7	105	32	9	30	11.7	133
SHS3-TEP-2M	HIPステムHS-3 テーパー 2M	8	110		10	35	16.7	138
SHS3-TEP-3M	HIPステムHS-3 テーパー 3M	9	115		11			143
SHS3-TEP-4M	HIPステムHS-3 テーパー 4M	10	120		12	40	21.7	148
SHS3-TEP-5M	HIPステムHS-3 テーパー 5M	11	125		13			153
SHS3-TEP-6M	HIPステムHS-3 テーパー 6M	12	130		14			158
SHS3-TEP-7M	HIPステムHS-3 テーパー 7M	13	135		15			163
SHS3-TEP-8M	HIPステムHS-3 テーパー 8M	14	140		16			168

K-MAX SS HIPシステム
［医療機器承認番号:20700BZZ00664000］

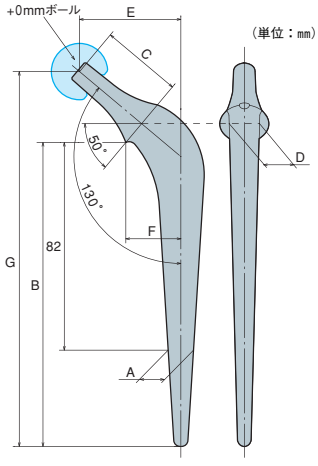

K-MAXステムはK-MAXボールと組み合わせて使用して下さい。

K-MAXステムです。
材質はチタン合金(Ti-15Mo-5Zr-3Al)です。

■K-MAXステム

◇K-MAX スペリオSTCカラード ステム

商品No.	品　　名	A	B	C	D	E	F	G
SHS15C-3M	スペリオSTCステム カラーツキ 3	7	118	32	4.5	36	19.5	148
SHS15C-4M	スペリオSTCステム カラーツキ 4	8	123			37	20.5	153
SHS15C-5M	スペリオSTCステム カラーツキ 5	9	128			38	21.5	158
SHS15C-6M	スペリオSTCステム カラーツキ 6	10	133			39	22.5	163
SHS15C-7M	スペリオSTCステム カラーツキ 7	11	138			40	23.5	168
SHS15C-8M	スペリオSTCステム カラーツキ 8	12	143					173

K-MAX SS HIPシステム
［医療機器承認番号:20800BZZ00788000］

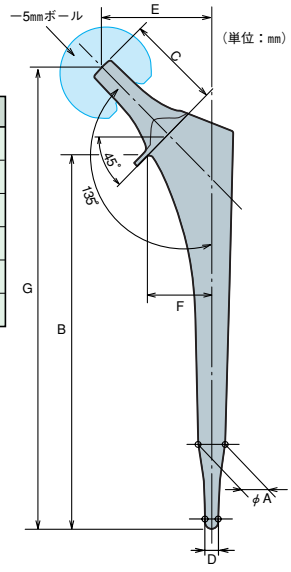

K-MAXステムはK-MAXボールと組み合わせて使用して下さい。

PHSステムです。
材質はチタン合金です。

■PHSステム

◇PerFix HAミッド・サイズド・ストレート・カラード ステム

PROARC HA

商品No.	品　名	A	B	C	D	E	F
CMT60311	PFX-HA カラード:11+30	11	145	35	9.5	33.3	176
CMT60312	PFX-HA カラード:12+30	12	155		10	33.7	186
CMT60313	PFX-HA カラード:13+30	13	165	36	11	35	198
CMT60314	PFX-HA カラード:14+30	14	175	37	12	35.8	209
CMT60315	PFX-HA カラード:15+30	15		38	13.5	36.6	211

＊#11、#12の外側は、部分的にHAコーティングを施していません。

PHYSIO-HIP SYSTEM ステムGA76
［医療機器承認番号:20700BZZ00357000］

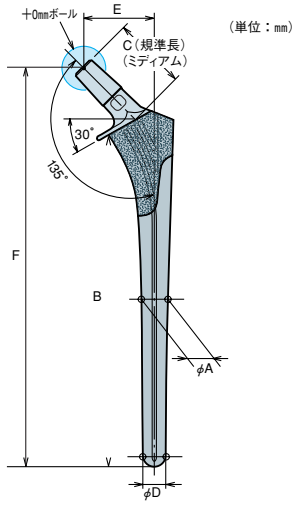

PHSステムはPHSボールと組み合わせて使用して下さい。

＊26mmボール用アウターヘッドとの組み合わせによるバイポーラ型人工股関節として使用する場合、ステムカラーを有するステムでは、ステムカラーとアウターヘッドの関係により、アウターヘッドの一部大きなサイズとは組み合わせて使用できません。

PHSステムです。
材質はチタン合金です。

PHSステムです。
材質はチタン合金です。

■PHSステム

◇PerFix HAロング・カラード ステム

PROARC HA

タイプ	商品No.	品　名	A	B	C	D	E	F
右側用	CMT30901	PFX-HA カラード:R11+60	11	175	35	11	33.3	206
	CMT30902	PFX-HA カラード:R12+60	12	185		12	33.7	216
	CMT30903	PFX-HA カラード:R13+60	13	195	36	13	35	228
	CMT30904	PFX-HA カラード:R14+60	14	205	37	14	35.8	239
	CMT30905	PFX-HA カラード:R15+60	15		38	15	36.6	241
左側用	CMT30911	PFX-HA カラード:L11+60	11	175	35	11	33.3	206
	CMT30912	PFX-HA カラード:L12+60	12	185		12	33.7	216
	CMT30913	PFX-HA カラード:L13+60	13	195	36	13	35	228
	CMT30914	PFX-HA カラード:L14+60	14	205	37	14	35.8	239
	CMT30915	PFX-HA カラード:L15+60	15		38	15	36.6	241

＊#11、#12の外側は、部分的にHAコーティングを施していません。

PHYSIO-HIP SYSTEM ステムGA76
［医療機器承認番号:20700BZZ00357000］

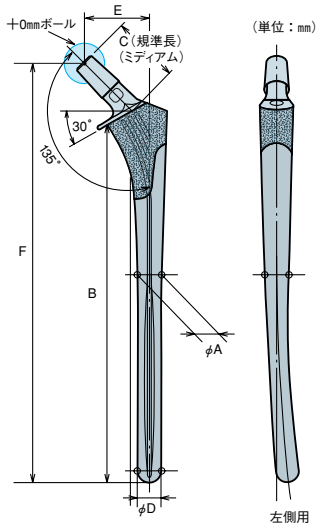

◇PerFix HAロング・ヘッドネック ステム

PROARC HA

タイプ	商品No.	品　名	A	B	C	D	E	F	G
右側用	CMT30921	PFX-HA HN20:R11+60	11	155	35	20	11	33.3	206
	CMT30922	PFX-HA HN20:R12+60	12	165			12	33.7	216
	CMT30923	PFX-HA HN20:R13+60	13	175	36		13	35	228
	CMT30924	PFX-HA HN20:R14+60	14	185	37		14	35.8	239
	CMT30925	PFX-HA HN20:R15+60	15		38		15	36.6	241
	CMT30941	PFX-HA HN30:R11+60	11	145	35	30	11	33.3	206
	CMT30942	PFX-HA HN30:R12+60	12	155			12	33.7	216
	CMT30943	PFX-HA HN30:R13+60	13	165	36		13	35	228
	CMT30944	PFX-HA HN30:R14+60	14	175	37		14	35.8	239
	CMT30945	PFX-HA HN30:R15+60	15		38		15	36.6	241
左側用	CMT30931	PFX-HA HN20:L11+60	11	155	35	20	11	33.3	206
	CMT30932	PFX-HA HN20:L12+60	12	165			12	33.7	216
	CMT30933	PFX-HA HN20:L13+60	13	175	36		13	35	228
	CMT30934	PFX-HA HN20:L14+60	14	185	37		14	35.8	239
	CMT30935	PFX-HA HN20:L15+60	15		38		15	36.6	241
	CMT30951	PFX-HA HN30:L11+60	11	145	35	30	11	33.3	206
	CMT30952	PFX-HA HN30:L12+60	12	155			12	33.7	216
	CMT30953	PFX-HA HN30:L13+60	13	165	36		13	35	228
	CMT30954	PFX-HA HN30:L14+60	14	175	37		14	35.8	239
	CMT30955	PFX-HA HN30:L15+60	15		38		15	36.6	241

＊#11、#12の外側は、部分的にHAコーティングを施していません。

PHYSIO-HIP SYSTEM ステムGA76
［医療機器承認番号:20700BZZ00357000］

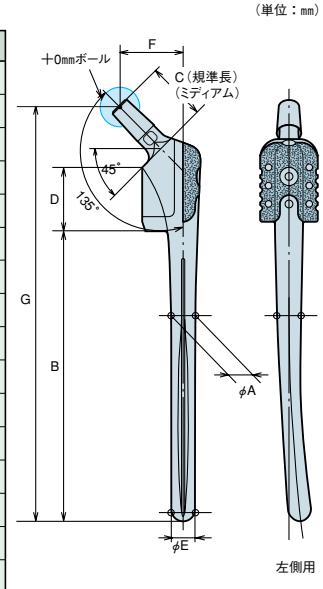

PHSステムはPHSボールと組み合わせて使用して下さい。

＊26mmボール用アウターヘッドとの組み合わせによるバイポーラ型人工股関節として使用する場合、ステムカラーを有するステムでは、ステムカラーとアウターヘッドの関係により、アウターヘッドの一部大きなサイズとは組み合わせて使用できません。

K-MAXステムです。
材質はチタン合金(Ti-6Al-2Nb-1Ta-0.8Mo)です。

K-MAXステムです。
材質はチタン合金(Ti-6Al-2Nb-1Ta-0.8Mo)です。

K-MAXステムです。
材質はチタン合金(Ti-6Al-2Nb-1Ta-0.8Mo)です。

■K-MAXステム

◇K-MAX S-LOCKステム セミロング

AWGC

商品No.	品　名	A	B	C	D	E	F	G
SLHS181H-1M	S-LOCK セミロング#12-165	12	165	32	12.0	37	23.9	197
SLHS181H-2M	S-LOCK セミロング#13-175	13	175		13.0	38	25.3	208

K-MAX ABC HIPシステム
［医療機器承認番号:20800BZZ00788000］

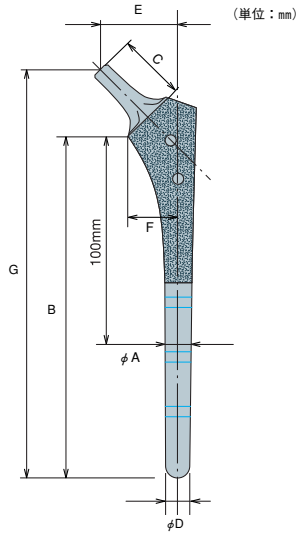

◇K-MAX S-LOCKステム フルポーラス

AWGC

商品No.	品　名	A	B	C	D	E	F	G
SLHS181F-1M	S-LOCKフルポーラス#12-165	12	165	32	12.0	37	23.9	197
SLHS181F-2M	S-LOCKフルポーラス#13-175	13	175		13.0	38	25.3	208

K-MAX ABC HIPシステム
［医療機器承認番号:20800BZZ00788000］

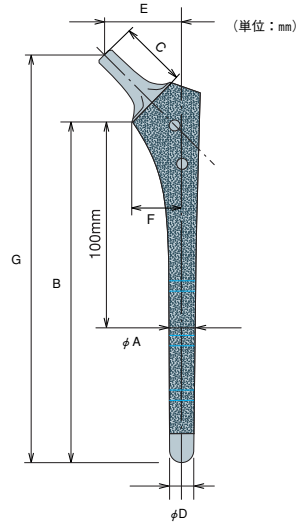

◇K-MAX S-LOCKステム ロング

AWGC

商品No.	品　名	A	B	C	D	E	F	G
SLHS181H-3M	S-LOCK ロング#12-200	12	200	32	12.0	37	23.9	232
SLHS181H-4M	S-LOCK ロング#13-200	13			13.0	38	25.3	233
SLHS181H-5M	S-LOCK ロング#12-250	12	250		12.0	37	23.9	282
SLHS181H-6M	S-LOCK ロング#13-250	13			13.0	38	25.3	283
SLHS181H-7M	S-LOCK ロング#12-300	12	300		12.0	37	23.9	332
SLHS181H-8M	S-LOCK ロング#13-300	13			13.0	38	25.3	333

K-MAX ABC HIPシステム
［医療機器承認番号:20800BZZ00788000］

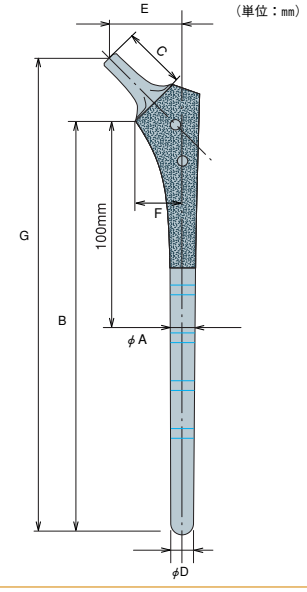

K-MAXステムはK-MAXボールと組み合わせて使用して下さい。

K-MAXステムです。
材質はチタン合金(Ti-6Al-2Nb-1Ta-0.8Mo)です。

■K-MAXステム

◇K-MAX JFK HIP ステム

AWGC

商品No.	品　名	A	B	C	D	E	F	G
SHS6LF3191	JFK HIPステム 3-197-11	11	165	32	11	36	22.6	197
SHS6LF3193	JFK HIPステム 3-197-13	13			13			
SHS6LF4192	JFK HIPステム 4-197-12	12			12	37	23.9	
SHS6LF4194	JFK HIPステム 4-197-14	14			14			
SHS6LF5203	JFK HIPステム 5-207-13	13	175		13	38	25.3	207
SHS6LF5205	JFK HIPステム 5-207-15	15			15			
SHS6LF6204	JFK HIPステム 6-207-14	14			14	39	26.6	
SHS6LF6206	JFK HIPステム 6-207-16	16			16			
SHS6LF7205	JFK HIPステム 7-208-15	15			15	40	28.0	208

K-MAX Q HIPシステム
［医療機器承認番号:21100BZZ00194000］

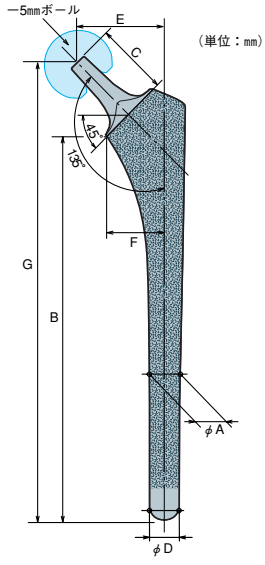

K-MAXステムはK-MAXボールと組み合わせて使用して下さい。

PHSステムです。
材質はCo-Cr-Mo合金です。

■PHSステム

◇PerFix CCM+30カラード ステム

商品No.	品　名	A	B	C	D	E	F
CMT62004	PFX-CCM カラード:11+30	9	135	35	7.5	33.3	166
CMT62005	PFX-CCM カラード:12+30	10	145		8.5	33.7	176
CMT62006	PFX-CCM カラード:13+30	11	155	36	9.5	35	188
CMT62007	PFX-CCM カラード:14+30	12	165	37	10.5	35.8	199
CMT62008	PFX-CCM カラード:15+30	13		38	11.5	36.6	201

*ステムサイズに対応するテーパー・リーマとブローチ・トライアル（HAステムと共通）を使用することにより、原則として1㎜の厚みのセメント・マントルが確保されます。

PHYSIO-HIP SYSTEM ステムGA58
［医療機器承認番号:20300BZZ00862000］

※Co-Cr-Mo合金製ステムと22㎜、26㎜アルミナ・ボールとの組み合わせは、強度上の問題があり、使用できません。

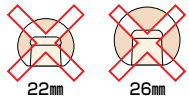

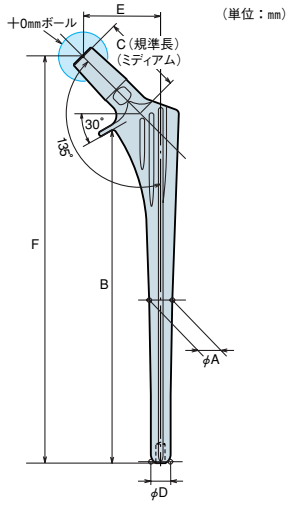

（単位：㎜）

PHSステムはPHSボールと組み合わせて使用して下さい。

*26mmボール用アウターヘッドとの組み合わせによるバイポーラ型人工股関節として使用する場合、ステムカラーを有するステムでは、ステムカラーとアウターヘッドの関係により、アウターヘッドの一部大きなサイズとは組み合わせて使用できません。

PHSステムです。
材質はチタン合金です。

PHSステムです。
材質はチタン合金です。

材質はチタン合金です。

PHSステムです。
材質はチタン合金です。

■PHSステム

◇1型ロング ステム

商品No.	品　　名	A	B	C	D
CMT10600	PHS（ロングステム11）50-130	50	130	11	180
CMT10610	PHS（ロングステム11）50-170		170		220
CMT10620	PHS（ロングステム11）60-130	60	130		190
CMT10630	PHS（ロングステム11）60-160		160		220
CMT10640	PHS（ロングステム11）70-150	70	150		220
CMT10650	PHS（ロングステム11）80-170	80	170		250
CMT10700	PHS（ロングステム13）50-130	50	130	13	180
CMT10710	PHS（ロングステム13）60-130	60	130		190

PHYSIO-HIP SYSTEM ステムGA56
〔医療機器承認番号:16300BZZ00642000〕

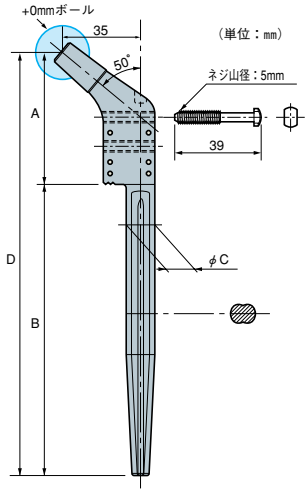

◇6型ロング ステム

商品No.	品　　名	A	B	C	D
CMT10540	PHS（6Mロングステム）L=140	140	32	34	172
CMT10560	PHS（6Lロングステム）L=140		38	38	176
CMT10550	PHS（6Mロングステム）L=160	160	32	34	192
CMT10570	PHS（6Lロングステム）L=160		38	38	196
CMT10580	PHS（6Mロングステム）L=200	200	32	34	232
CMT10590	PHS（6Lロングステム）L=200		38	38	236

PHYSIO-HIP SYSTEM ステムGA56
〔医療機器承認番号:16300BZZ00642000〕

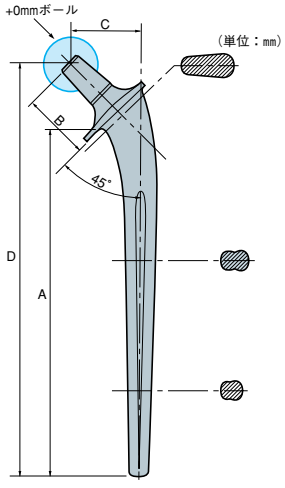

◇ステムフランジ（6型ロングステム用）

商品No.	品　　名	A
CMT09520	PHS（6型ロング）フランジS	51
CMT09530	PHS（6型ロング）フランジL	59

PHYSIO-HIP SYSTEMステムフランジGA56
〔医療機器承認番号:20200BZZ00640000〕

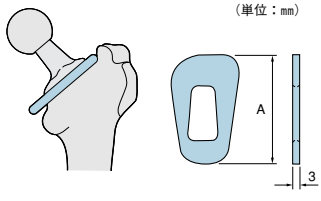

◇7（セブン）ステム ラージエキストラ

商品No.	タイプ	品　　名	A	B
CMT12100	ラージエキストラ	PHS（7ステム）LAG EX-M	33	205
CMT11830	ラージロングエキストラ	PHS（7ステム）LAG LONG EX-M	37	205

PHYSIO-HIP SYSTEM ステムGA56
〔医療機器承認番号:16300BZZ00642000〕

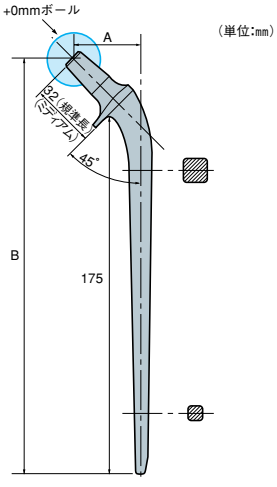

PHSステムはPHSボールと組み合わせて使用して下さい。

K-MAXステムです。
材質はチタン合金(Ti-15Mo-5Zr-3Al)です。

■K-MAXステム

◇K-MAX SS HIPロングステム

商品No.	品　　名	A	B	C	D	E	F	G
SHS3L9318M	ステムHS3 ロング 3-180-10	10	152	32	10	35	16.7	180
SHS3L9321M	ステムHS3 ロング 3-210-10		182					210
SHS3L9418M	ステムHS3 ロング 4-180-10		152			40	21.7	180
SHS3L9421M	ステムHS3 ロング 4-210-10		182					210
SHS3L9518M	ステムHS3 ロング 5-180-11	11	152		11			180
SHS3L9521M	ステムHS3 ロング 5-210-11		182					210
SHS3L9525M	ステムHS3 ロング 5-251-11		222					250

K-MAX SS HIPシステム
［医療機器承認番号:20700BZZ00664000］

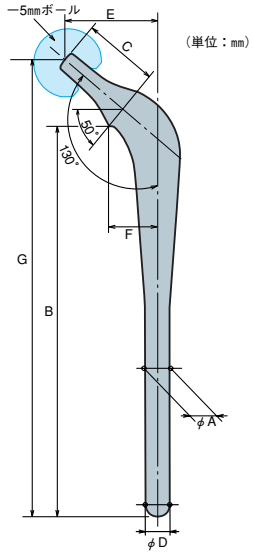

K-MAXステムはK-MAXボールと組み合わせて使用して下さい。

K-MAXステムです。
材質はチタン合金です。

■K-MAXステム

◇K-MAX HIP ステム HS-12

商品No.	品　　名	A	B	C	D
SHS12061111	ステムHS-12 60-110-11	60	110	11	170
SHS12081111	ステムHS-12 80-110-11	80	110	11	190
SHS12101211	ステムHS-12 100-120-11	100	120	11	220
SHS12121310	ステムHS-12 120-130-10	120	130	10	250
SHS12141410	ステムHS-12 140-140-10	140	140	10	280

製作サイズ範囲※

胴部長（A）	60～240
ステム長（B）	100～200
ステム径（C）	φ9～φ13

※上記サイズ以外については、別途お問い合わせ下さい。
本製品は未滅菌ですので、ご使用の際には必ず滅菌処理をしてください。

＊大腿骨近位部置換用でセメント使用型です。ご指示により個別に設計、製作するカスタムメイド品です。
＊ステムの形状、寸法が広範囲に可能です。
＊髄腔に合せて曲げ加工をいたします。
＊納期については別途お問い合わせ下さい。

K-MAX HIPステム HS-12
［医療機器承認番号:20900BZZ00159000］

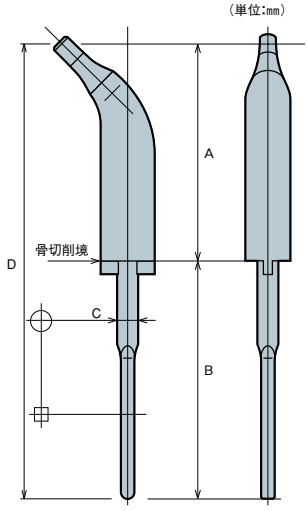

K-MAXステムはK-MAXボールと組み合わせて使用して下さい。

910 Series

910ボールです。
材質はアルミナ・セラミックスです。

910 Series

910ボールです。
材質はジルコニア・セラミックスです。

910 Series

910ボールです。
材質はCo-Cr-Mo合金です。

■910ボール

◇910アルミナボール（22㎜/26㎜/28㎜/32㎜/36㎜）

骨頭径	22㎜		26㎜		
商品No.	CMT90862	CMT90863	CMT90872	CMT90873	CMT90874
品　名	910 アルミナボール 22：＋0	910 アルミナボール 22：＋3	910 アルミナボール 26：＋0	910 アルミナボール 26：＋3	910 アルミナボール 26：＋6
ネック長	22：＋0㎜ボール	22：＋3㎜ボール	26：＋0㎜ボール	26：＋3㎜ボール	26：＋6㎜ボール

骨頭径	28㎜			32㎜			
商品No.	CMT90882	CMT90883	CMT90884	CMT90892	CMT90893	CMT90894	CMT90895
品　名	910 アルミナボール 28：＋0	910 アルミナボール 28：＋3	910 アルミナボール 28：＋6	910 アルミナボール 32：＋0	910 アルミナボール 32：＋3	910 アルミナボール 32：＋6	910 アルミナボール 32：＋9
ネック長	28：＋0㎜ボール	28：＋3㎜ボール	28：＋6㎜ボール	32：＋0㎜ボール	32：＋3㎜ボール	32：＋6㎜ボール	32：＋9㎜ボール

骨頭径	36㎜			
商品No.	CMT90902	CMT90903	CMT90904	CMT90905
品　名	910 アルミナボール 36：＋0	910 アルミナボール 36：＋3	910 アルミナボール 36：＋6	910 アルミナボール 36：＋9
ネック長	36：＋0㎜ボール	36：＋3㎜ボール	36：＋6㎜ボール	36：＋9㎜ボール

※Co-Cr-Mo合金製ステムと22㎜、26㎜、32:+9㎜、36:+9㎜アルミナ・ボールとの組み合わせは、強度上の問題があり、使用できません。

22㎜　26㎜　32：+9㎜　36：+9㎜

PHYSIO-HIP SYSTEM ボールGA02［医療機器承認番号：16300BZZ00644000］

◇910ジルコニアボール（22㎜/26㎜/28㎜/32㎜）

骨頭径	22㎜			26㎜			
商品No.	CMT90802	CMT90803	CMT90804	CMT90812	CMT90813	CMT90814	CMT90815
品　名	910 ジルコニアボール 22：＋0	910 ジルコニアボール 22：＋3	910 ジルコニアボール 22：＋6	910 ジルコニアボール 26：＋0	910 ジルコニアボール 26：＋3	910 ジルコニアボール 26：＋6	910 ジルコニアボール 26：＋9
ネック長	22：＋0㎜ボール	22：＋3㎜ボール	22：＋6㎜ボール	26：＋0㎜ボール	26：＋3㎜ボール	26：＋6㎜ボール	26：＋9㎜ボール

骨頭径	28㎜				32㎜			
商品No.	CMT90822	CMT90823	CMT90824	CMT90825	CMT90832	CMT90833	CMT90834	CMT90835
品　名	910 ジルコニアボール 28：＋0	910 ジルコニアボール 28：＋3	910 ジルコニアボール 28：＋6	910 ジルコニアボール 28：＋9	910 ジルコニアボール 32：＋0	910 ジルコニアボール 32：＋3	910 ジルコニアボール 32：＋6	910 ジルコニアボール 32：＋9
ネック長	28：＋0㎜ボール	28：＋3㎜ボール	28：＋6㎜ボール	28：＋9㎜ボール	32：＋0㎜ボール	32：＋3㎜ボール	32：＋6㎜ボール	32：＋9㎜ボール

PHYSIO-HIP SYSTEM ボールGA03［医療機器承認番号:20700BZZ00358000］

◇910メタルボール（22㎜/26㎜/28㎜/32㎜）

骨頭径	22㎜			26㎜			
商品No.	CMT90922	CMT90923	CMT90924	CMT90932	CMT90933	CMT90934	CMT90935
品　名	910 メタルボール 22：＋0	910 メタルボール 22：＋3	910 メタルボール 22：＋6	910 メタルボール 26：＋0	910 メタルボール 26：＋3	910 メタルボール 26：＋6	910 メタルボール 26：＋9
ネック長	22：＋0㎜ボール	22：＋3㎜ボール	22：＋6㎜ボール	26：＋0㎜ボール	26：＋3㎜ボール	26：＋6㎜ボール	26：＋9㎜ボール

骨頭径	28㎜				32㎜			
商品No.	CMT90942	CMT90943	CMT90944	CMT90945	CMT90952	CMT90953	CMT90954	CMT90955
品　名	910 メタルボール 28：＋0	910 メタルボール 28：＋3	910 メタルボール 28：＋6	910 メタルボール 28：＋9	910 メタルボール 32：＋0	910 メタルボール 32：＋3	910 メタルボール 32：＋6	910 メタルボール 32：＋9
ネック長	28：＋0㎜ボール	28：＋3㎜ボール	28：＋6㎜ボール	28：＋9㎜ボール	32：＋0㎜ボール	32：＋3㎜ボール	32：＋6㎜ボール	32：＋9㎜ボール

PHYSIO-HIP SYSTEM ボールGA58［医療機器承認番号:16300BZZ00645000］

910ボールは910ステムと組み合わせて使用して下さい。

PHSボールです。
材質はアルミナ・セラミックスです。

■PHSボール

◇PHSアルミナ・ボール（22㎜/26㎜/28㎜）

骨頭径	22㎜		26㎜		28㎜		
商品No.	CMT04495	CMT04496	CMT04450	CMT04460	CMT04597	CMT04598	CMT04599
品　名	PHS（アルミナボール）22：－4	PHS（アルミナボール）22：＋0	PHS（アルミナボール）26：－4	PHS（アルミナボール）26：＋0	PHS（アルミナボール）28N：－4	PHS（アルミナボール）28N：＋0	PHS（アルミナボール）28N：＋4
ネック長	ショートネック用 22：－4㎜ボール	ミディアムネック用 22：＋0㎜ボール	ショートネック用 26：－4㎜ボール	ミディアムネック用 26：＋0㎜ボール	ショートネック用 28N：－4㎜ボール	ミディアムネック用 28N：＋0㎜ボール	ロングネック用 28N：＋4㎜ボール

PHYSIO-HIP SYSTEM ボールGA02
［医療機器承認番号:16300BZZ00644000］

※Co-Cr-Mo合金製ステムと22㎜、26㎜アルミナ・ボールとの組み合わせは、強度上の問題があり、使用できません。

PHSボールです。
材質はジルコニア・セラミックスです。

◇PHSジルコニア・ボール（22㎜/26㎜/28㎜）

骨頭径	22㎜		26㎜			28㎜		
商品No.	CMT32010	CMT32020	CMT32030	CMT32040	CMT32050	CMT32080	CMT32090	CMT32100
品　名	PHS（ジルコニアボール）22：－4	PHS（ジルコニアボール）22：＋0	PHS（ジルコニアボール）26：－4	PHS（ジルコニアボール）26：＋0	PHS（ジルコニアボール）26：＋4	PHS（ジルコニアボール）28：－4	PHS（ジルコニアボール）28：＋0	PHS（ジルコニアボール）28：＋4
ネック長	ショートネック用 22：－4㎜ボール	ミディアムネック用 22：＋0㎜ボール	ショートネック用 26：－4㎜ボール	ミディアムネック用 26：＋0㎜ボール	ロングネック用 26：＋4㎜ボール	ショートネック用 28：－4㎜ボール	ミディアムネック用 28：＋0㎜ボール	ロングネック用 28：＋4㎜ボール

PHYSIO-HIP SYSTEM ボールGA03
［医療機器承認番号:20700BZZ00358000］

PHSボールです。
材質はCo-Cr-Mo合金です。

◇PHSメタル・ボール（22㎜/26㎜/28㎜）

骨頭径	22㎜		26㎜			28㎜		
商品No.	CMT04505	CMT04506	CMT04514	CMT04516	CMT04518	CMT04543	CMT04545	CMT04547
品　名	PHS（メタルボール）22：－4	PHS（メタルボール）22：＋0	PHS（メタルボール）26：－4	PHS（メタルボール）26：＋0	PHS（メタルボール）26：＋4	PHS（メタルボール）28：－4	PHS（メタルボール）28：＋0	PHS（メタルボール）28：＋4
ネック長	ショートネック用 22：－4㎜ボール	ミディアムネック用 22：＋0㎜ボール	ショートネック用 26：－4㎜ボール	ミディアムネック用 26：＋0㎜ボール	ロングネック用 26：＋4㎜ボール	ショートネック用 28：－4㎜ボール	ミディアムネック用 28：＋0㎜ボール	ロングネック用 28：＋4㎜ボール

PHYSIO-HIP SYSTEM ボールGA58
［医療機器承認番号:16300BZZ00645000］

PHSボールはPHSステムと組み合わせて使用して下さい。

K-MAXボールです。
材質はジルコニア・セラミックスです。

K-MAXボールです。
材質はCo-Cr-Mo合金です。

■K-MAXボール

◇K-MAX 骨頭HHZ（22㎜/26㎜）

骨頭径	22㎜		26㎜		
商品No.	SHHZ22S	SHHZ22M	SHHZ926S	SHHZ926M	SHHZ926L
品　名	コツトウHHZ ジルコニア 22-9S	コツトウHHZ ジルコニア 22-9M	コツトウHHZ ジルコニア 26-9S-5	コツトウHHZ ジルコニア 26-9M	コツトウHHZ ジルコニア 26-9L+5
ネック長	22 :−4㎜ボール	22 : ＋0㎜ボール	26 :−5㎜ボール	26 : ＋0㎜ボール	26 : ＋5㎜ボール

K-MAX ABC HIPシステム
［医療機器承認番号:20800BZZ00788000］

◇K-MAX 骨頭HH-02（22㎜/26㎜）

骨頭径	22㎜			26㎜		
商品No.	SHH922S	SHH922M	SHH922L	SHH926S-5	SHH926M	SHH926L5
品　名	コツトウHH キンゾク 22-9S	コツトウHH キンゾク 22-9M	コツトウHH キンゾク 22-9L	コツトウHH キンゾク 26-9S-5	コツトウHH キンゾク 26-9M	コツトウHH キンゾク 26-9L+5
ネック長	22 :−4㎜ボール	22 : ＋0㎜ボール	22 : ＋3㎜ボール	26 :−5㎜ボール	26 : ＋0㎜ボール	26 : ＋5㎜ボール

骨頭径	22㎜			26㎜		
商品No.	SHH022S	SHH022M	SHH022L	SHH026S	SHH026M	SHH026L
品　名	コツトウHH キンゾク 22-10S※	コツトウHH キンゾク 22-10M※	コツトウHH キンゾク 22-10L※	コツトウHH キンゾク 26-10S※	コツトウHH キンゾク 26-10M※	コツトウHH キンゾク 26-10L※
ネック長	22 :−4㎜ボール	22 : ＋0㎜ボール	22 : ＋3㎜ボール	26 :−4㎜ボール	26 : ＋0㎜ボール	26 : ＋3㎜ボール

※カスタムメイド人工股関節 K-MAX HIP ステム HS-12 対応オプション品

K-MAX 骨頭 HH-02
［医療機器承認番号:20400BZZ00465000］

K-MAXボールはK-MAXステムと組み合わせて使用して下さい。

材質はアルミナ・セラミックスです。

■アウターヘッド

◇セラミック・アウターヘッド（22㎜ボール用）

商品No.	品　名（内径ー外径：㎜）	骨頭径（㎜）
CMT04810	PHS（アウターヘッド）22ー40	40
CMT04820	PHS（アウターヘッド）22ー41	41
CMT04830	PHS（アウターヘッド）22ー42	42
CMT04840	PHS（アウターヘッド）22ー43	43
CMT04850	PHS（アウターヘッド）22ー44	44
CMT04860	PHS（アウターヘッド）22ー45	45
CMT04870	PHS（アウターヘッド）22ー46	46
CMT04880	PHS（アウターヘッド）22ー47	47
CMT04890	PHS（アウターヘッド）22ー48	48
CMT04900	PHS（アウターヘッド）22ー49	49
CMT04910	PHS（アウターヘッド）22ー50	50
CMT04920	PHS（アウターヘッド）22ー51	51
CMT04930	PHS（アウターヘッド）22ー52	52
CMT04931	PHS（アウターヘッド）22ー53	53
CMT04932	PHS（アウターヘッド）22ー54	54

＊骨頭径56㎜、58㎜、60㎜品については別途お問い合わせ下さい。
＊22㎜、26㎜ボール用アウターヘッドは、ステムカラーを有するステムと組み合わせて使用する場合、ステムカラーとアウターヘッドの関係により、アウターヘッドの一部大きなサイズとは組み合わせて使用できません。

PHYSIO-HIP SYSTEM バイポーラGA02
［医療機器承認番号：16300BZZ00643000］

◇セラミック・アウターヘッド（26㎜ボール用）

商品No.	品　名（内径ー外径：㎜）	骨頭径（㎜）
CMT04940	PHS（アウターヘッド）26ー44	44
CMT04950	PHS（アウターヘッド）26ー45	45
CMT04960	PHS（アウターヘッド）26ー46	46
CMT04970	PHS（アウターヘッド）26ー47	47
CMT04980	PHS（アウターヘッド）26ー48	48
CMT04990	PHS（アウターヘッド）26ー49	49
CMT05000	PHS（アウターヘッド）26ー50	50
CMT05010	PHS（アウターヘッド）26ー51	51
CMT05020	PHS（アウターヘッド）26ー52	52
CMT05030	PHS（アウターヘッド）26ー53	53
CMT05040	PHS（アウターヘッド）26ー54	54

＊骨頭径56㎜、58㎜、60㎜品については別途お問い合わせ下さい。

PHYSIO-HIP SYSTEM バイポーラGA02
［医療機器承認番号：16300BZZ00643000］

材質はCo-Cr-Mo合金です。

◇メタル・アウターヘッド（26㎜ボール用）

商品No.	品　名（内径ー外径：㎜）	骨頭径（㎜）
CMT12400	PHS（M-アウターヘッド）26ー40	40
CMT12405	PHS（M-アウターヘッド）26ー41	41
CMT12410	PHS（M-アウターヘッド）26ー42	42
CMT12415	PHS（M-アウターヘッド）26ー43	43
CMT12420	PHS（M-アウターヘッド）26ー44	44
CMT12425	PHS（M-アウターヘッド）26ー45	45
CMT12430	PHS（M-アウターヘッド）26ー46	46
CMT12435	PHS（M-アウターヘッド）26ー47	47
CMT12440	PHS（M-アウターヘッド）26ー48	48
CMT12445	PHS（M-アウターヘッド）26ー49	49
CMT12450	PHS（M-アウターヘッド）26ー50	50
CMT12455	PHS（M-アウターヘッド）26ー51	51
CMT12460	PHS（M-アウターヘッド）26ー52	52
CMT12465	PHS（M-アウターヘッド）26ー53	53
CMT12470	PHS（M-アウターヘッド）26ー54	54

＊骨頭径56㎜品については別途お問い合わせ下さい。
＊26㎜ボール用アウターヘッドは、ステムカラーを有するステムと組み合わせて使用する場合、ステムカラーとアウターヘッドの関係により、アウターヘッドの一部大きなサイズとは組み合わせて使用できません。

PHYSIO-HIP SYSTEM バイポーラGA58
［医療機器承認番号：20100BZZ01213000］

■ワイドオシレーション

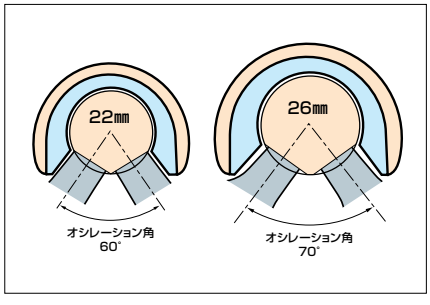

＊Kyocera PerFix 910シリーズのステムと組み合わせて使用する場合、オシレーション角は、22mmボール用では67°、26mmボール用では75°になります。

アウターヘッドは原則として910ボールもしくはPHSボールと組み合わせて使用して下さい。K-MAXボールと組み合わせて使用する場合は、別途お問い合わせ下さい。

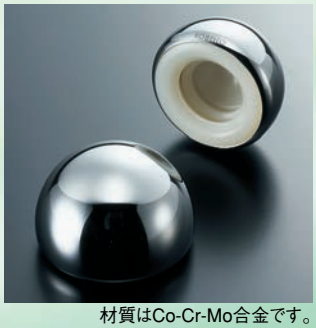

材質はCo-Cr-Mo合金です。

■K-MAX デュアルカップ

◇K-MAX デュアルカップCLDCS

商品No.	品　名（内径ー外径）	骨頭径（mm）
SCLDCS240N	デュアルカップCLDCS 22-40	40
SCLDCS241N	デュアルカップCLDCS 22-41	41
SCLDCS242N	デュアルカップCLDCS 22-42	42
SCLDCS243N	デュアルカップCLDCS 22-43	43
SCLDCS244N	デュアルカップCLDCS 22-44	44
SCLDCS245N	デュアルカップCLDCS 22-45	45
SCLDCS246N	デュアルカップCLDCS 22-46	46
SCLDCS247N	デュアルカップCLDCS 22-47	47
SCLDCS248N	デュアルカップCLDCS 22-48	48
SCLDCS249N	デュアルカップCLDCS 22-49	49
SCLDCS250N	デュアルカップCLDCS 22-50	50
SCLDCS251N	デュアルカップCLDCS 22-51	51
SCLDCS252N	デュアルカップCLDCS 22-52	52
SCLDCS253N	デュアルカップCLDCS 22-53	53
SCLDCS254N	デュアルカップCLDCS 22-54	54

＊骨頭径38㎜、39㎜、56㎜、58㎜、60㎜品については別途お問い合わせ下さい。
K-MAX デュアルカップ CLDC
［医療機器承認番号:21200BZZ00352000］

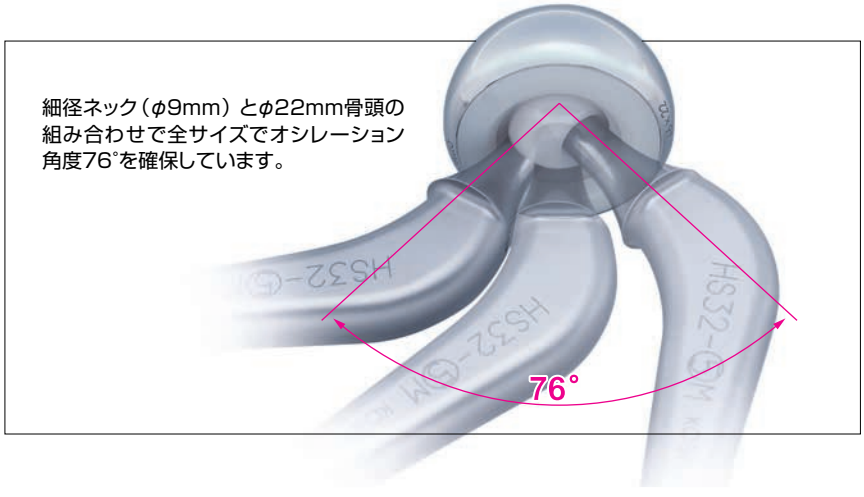

■デュアルカップCLDCSの使用方法

1 デュアルカップの装着

ボール付きステムにデュアルカップを装着します。

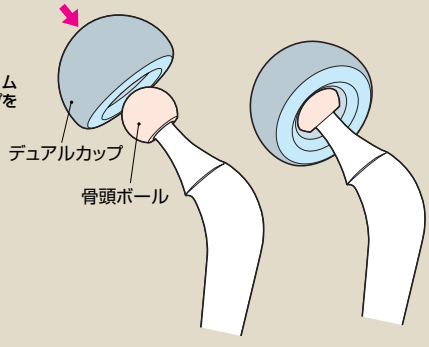

2 デュアルカップの取り外し

専用のカップはずし器で容易にカップを取りはずせます。

カップはずし器

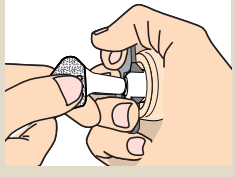

K-MAX デュアルカップは原則としてK-MAXボールと組み合わせて使用して下さい。910ボールもしくはPHSボールと組み合わせて使用する場合は、別途お問い合わせ下さい。

材質はアルミナ・セラミックスです。
（ユニポーラ・アタッチメントの材質はチタン合金です。）

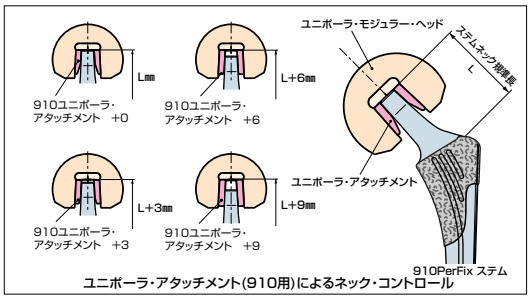

ユニポーラ・アタッチメント（910用）によるネック・コントロール

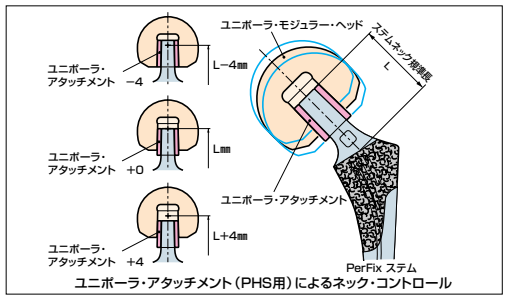

ユニポーラ・アタッチメント（PHS用）によるネック・コントロール

■ユニポーラ・ヘッド

◇ユニポーラ・モジュラー・ヘッド

商品No.	品　　名	骨頭径（mm）
CMT08338	ユニポーラモジュラーヘッド #38	38
CMT08339	ユニポーラモジュラーヘッド #39	39
CMT08340	ユニポーラモジュラーヘッド #40	40
CMT08341	ユニポーラモジュラーヘッド #41	41
CMT08342	ユニポーラモジュラーヘッド #42	42
CMT08343	ユニポーラモジュラーヘッド #43	43
CMT08344	ユニポーラモジュラーヘッド #44	44
CMT08345	ユニポーラモジュラーヘッド #45	45
CMT08346	ユニポーラモジュラーヘッド #46	46
CMT08347	ユニポーラモジュラーヘッド #47	47
CMT08348	ユニポーラモジュラーヘッド #48	48
CMT08349	ユニポーラモジュラーヘッド #49	49
CMT08350	ユニポーラモジュラーヘッド #50	50
CMT08351	ユニポーラモジュラーヘッド #51	51
CMT08352	ユニポーラモジュラーヘッド #52	52
CMT08353	ユニポーラモジュラーヘッド #53	53
CMT08354	ユニポーラモジュラーヘッド #54	54

PHYSIO-HIP SYSTEM ボールGA02
［医療機器承認番号:16300BZZ00644000］

＊骨頭径56mm、58mm、60mm品については別途お問い合わせ下さい。

◇ユニポーラ・アタッチメント

商品No.	品　　名
CMT90991	910ユニポーラアタッチメント：＋0
CMT90992	910ユニポーラアタッチメント：＋3
CMT90993	910ユニポーラアタッチメント：＋6
CMT90994	910ユニポーラアタッチメント：＋9

骨頭用アタッチメント［医療機器承認番号:21500BZZ00355000］

商品No.	品　　名	ネック長
CMT07520	ユニポーラアタッチメント：－4	ショートネック用
CMT07530	ユニポーラアタッチメント：＋0	ミディアムネック用
CMT07540	ユニポーラアタッチメント：＋4	ロングネック用

PHYSIO-HIP SYSTEM ステムGA56［医療機器承認番号:16300BZZ00642000］

■ユニポーラ・アタッチメントの使用方法

1

ステムに選択したネックサイズに対応するユニポーラ・アタッチメントを回しながら装着します。

2

次にユニポーラ・モジュラー・ヘッドを回しながらアタッチメントの上から装着します。

3

専用の骨頭打ち込み器を用い、ユニポーラ・モジュラー・ヘッドの上から槌打し固定します。ボールとステムが強固に嵌合したことを確認します。

注 意

金属性ハンマー等で、ユニポーラ・アタッチメントを直接叩かないで下さい。

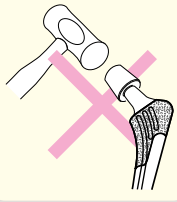

ユニポーラ・アタッチメントは対応する910ステムもしくはPHSステムと組み合わせて使用して下さい。

■AMS HA シェル

- 半球状のプロフィールを有するチタン合金製の人工股関節カップです。
- シェル外周全面にプロアークHA処理が施されています。
- ライナーは、ボールのサイズに応じてスタンダードタイプと脱臼防止用の15°リップを有するMXタイプが選択できます。

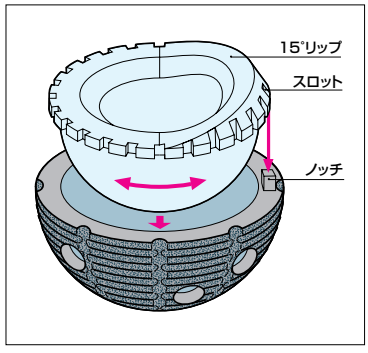

ライナーのシェルへの固定は、打ち込むだけの簡単な操作で強固に固定されます。

材質はチタン合金です。

◇マルチ・ホール

PROARC HA

商品No.	品　名	外径（mm）
CMT31010	AMS HAシェル : 42	42
CMT31020	AMS HAシェル : 44	44
CMT31030	AMS HAシェル : 46	46
CMT31040	AMS HAシェル : 48	48
CMT31050	AMS HAシェル : 50	50
CMT31060	AMS HAシェル : 52	52
CMT31070	AMS HAシェル : 54	54
CMT31080	AMS HAシェル : 56	56
CMT31090	AMS HAシェル : 58	58
CMT31100	AMS HAシェル : 60*	60

*オプション品のため、別途お問い合わせ下さい。

材質はチタン合金です。

◇クラスター・ホール

PROARC HA

商品No.	品　名	外径（mm）
CMT31112	AMS HAシェル CH : 42	42
CMT31113	AMS HAシェル CH : 44	44
CMT31114	AMS HAシェル CH : 46	46
CMT31115	AMS HAシェル CH : 48	48
CMT31116	AMS HAシェル CH : 50	50
CMT31117	AMS HAシェル CH : 52	52
CMT31118	AMS HAシェル CH : 54	54
CMT31119	AMS HAシェル CH : 56	56
CMT31120	AMS HAシェル CH : 58	58
CMT31121	AMS HAシェル CH : 60*	60

*オプション品のため、別途お問い合わせ下さい。

材質はチタン合金です。

◇ノン・ホール

PROARC HA

商品No.	品　名	外径（mm）
CMT31101	AMS HAシェル NH : 42	42
CMT31102	AMS HAシェル NH : 44	44
CMT31103	AMS HAシェル NH : 46	46
CMT31104	AMS HAシェル NH : 48	48
CMT31105	AMS HAシェル NH : 50	50
CMT31106	AMS HAシェル NH : 52	52
CMT31107	AMS HAシェル NH : 54	54
CMT31108	AMS HAシェル NH : 56	56
CMT31109	AMS HAシェル NH : 58	58
CMT31110	AMS HAシェル NH : 60*	60

*オプション品のため、別途お問い合わせ下さい。

PHYSIO-HIP SYSTEM カップ GA76
［医療機器承認番号:20700BZZ00359000］

◇チタンスクリュー

シェル固定用のチタン合金製スクリューです。
ネジ山径は、6.5mmでキャンセラスタイプです。

商品No.	品　名	全長（mm）
CMT21515	チタンスクリュー 6.5–15	15
CMT21520	チタンスクリュー 6.5–20	20
CMT21525	チタンスクリュー 6.5–25	25
CMT21530	チタンスクリュー 6.5–30	30
CMT21535	チタンスクリュー 6.5–35	35

上記以外のサイズについては、別途お問い合わせ下さい。

フィジオチタンスクリュー㊀
［医療機器承認番号:20300BZZ00241000］

AMS HAシェルは、910ライナーと910ボール、AMSライナーとPHSボールの組み合わせで使用して下さい。

910 Series

材質はAeonian UHMWPEです。

910 Series

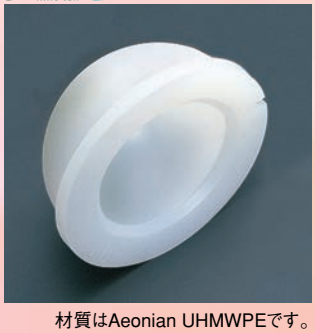

材質はAeonian UHMWPEです。

■910AMSライナー

◇910AMSライナー CP（22㎜ボール用）

Aeonian Crosslinked Polyethylene

商品No.	タイプ	品　名	適合シェル
CMT90012	MXタイプ 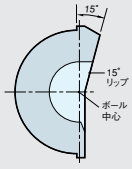	910MXライナーCP 22–42	42
CMT90014		910MXライナーCP 22–44	44
CMT90016		910MXライナーCP 22–46	46
CMT90018		910MXライナーCP 22–48	48
CMT90020		910MXライナーCP 22–50	50
CMT90022		910MXライナーCP 22–52／54	52･54
CMT90026		910MXライナーCP 22–56／58	56･58
CMT90030		910MXライナーCP 22–60／62＊	60
CMT90036		910MXライナーCP 22–60／66＊	60

＊910MXライナーCP 22-60／62及び910MXライナーCP 22-60／66はオプション品のため、別途お問い合わせ下さい。

◇910AMSライナー CP（26㎜ボール用）

Aeonian Crosslinked Polyethylene

商品No.	タイプ	品　名	適合シェル
CMT90074	MXタイプ 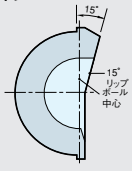	910MXライナーCP 26–44	44
CMT90076		910MXライナーCP 26–46	46
CMT90078		910MXライナーCP 26–48	48
CMT90080		910MXライナーCP 26–50	50
CMT90082		910MXライナーCP 26–52／54	52･54
CMT90086		910MXライナーCP 26–56／58	56･58
CMT90090		910MXライナーCP 26–60／62＊	60
CMT90096		910MXライナーCP 26–60／66＊	60
CMT90044	スタンダードタイプ 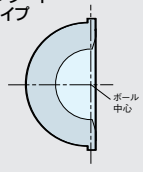	910STDライナーCP 26–44	44
CMT90046		910STDライナーCP 26–46	46
CMT90048		910STDライナーCP 26–48	48
CMT90050		910STDライナーCP 26–50	50
CMT90052		910STDライナーCP 26–52／54	52･54
CMT90056		910STDライナーCP 26–56／58	56･58
CMT90060		910STDライナーCP 26–60／62＊	60
CMT90066		910STDライナーCP 26–60／66＊	60

＊910MX／STDライナーCP 26-60／62及び910MX／STDライナーCP 26-60／66はオプション品のため、別途お問い合わせ下さい。

◇910AMSライナー CP（28㎜ボール用）

Aeonian Crosslinked Polyethylene

商品No.	タイプ	品　名	適合シェル
CMT90136	MXタイプ 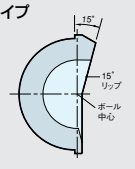	910MXライナーCP 28–46	46
CMT90138		910MXライナーCP 28–48	48
CMT90140		910MXライナーCP 28–50	50
CMT90142		910MXライナーCP 28–52／54	52･54
CMT90146		910MXライナーCP 28–56／58	56･58
CMT90150		910MXライナーCP 28–60／62＊	60
CMT90156		910MXライナーCP 28–60／66＊	60
CMT90106	スタンダードタイプ 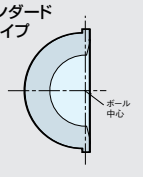	910STDライナーCP28–46	46
CMT90108		910STDライナーCP28–48	48
CMT90110		910STDライナーCP28–50	50
CMT90112		910STDライナーCP28–52／54	52･54
CMT90116		910STDライナーCP28–56／58	56･58
CMT90120		910STDライナーCP28–60／62＊	60
CMT90126		910STDライナーCP28–60／66＊	60

＊910MX／STDライナーCP 28-60／62及び910MX／STDライナーCP 28-60／66はオプション品のため、別途お問い合わせ下さい。

910AMSライナーは910ボールと組み合わせて使用して下さい。

910 Series

材質はAeonian UHMWPEです。

910 Series

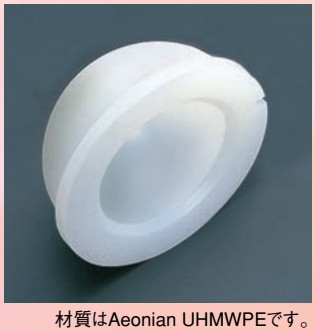

材質はAeonian UHMWPEです。

◇910AMSライナー CP（32㎜ボール用）

Aeonian Crosslinked Polyethylene

商品No.	タイプ	品　名	適合シェル
CMT90200	MXタイプ 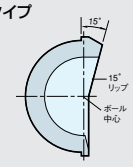	910MXライナーCP 32–50	50
CMT90202		910MXライナーCP 32–52／54	52・54
CMT90206		910MXライナーCP 32–56／58	56・58
CMT90210		910MXライナーCP 32–60／62＊	60
CMT90216		910MXライナーCP 32–60／66＊	60
CMT90170	スタンダードタイプ 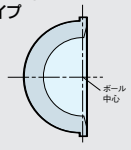	910STDライナーCP 32–50	50
CMT90172		910STDライナーCP 32–52／54	52・54
CMT90176		910STDライナーCP 32–56／58	56・58
CMT90180		910STDライナーCP 32–60／62＊	60
CMT90186		910STDライナーCP 32–60／66＊	60

＊910MX／STDライナーCP 32-60／62及び910MX／STDライナーCP 32-60／66はオプション品のため、別途お問い合わせ下さい。
臼蓋カップGA36
［医療機器承認番号:21100BZZ00481000］

◇910AMSライナー CP（36㎜ボール用）

Aeonian Crosslinked Polyethylene

商品No.	タイプ	品　名	適合シェル
CMT90222	スタンダードタイプ 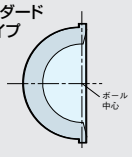	910STDライナーCP 36–52／54	52・54
CMT90226		910STDライナーCP 36–56／58	56・58
CMT90230		910STDライナーCP 36–60／62＊	60
CMT90236		910STDライナーCP 36–60／66＊	60

＊910STDライナーCP 36-60／62及び910STDライナーCP 36-60／66はオプション品のため、別途お問い合わせ下さい。
臼蓋カップGA36
［医療機器承認番号:21100BZZ00481000］

910AMSライナーは910ボールと組み合わせて使用して下さい。

材質はAeonian UHMWPEです。

■PHSソケット

◇スタンダードソケット CP

Aeonian Crosslinked Polyethylene

商品No.	ボール	品　名（内径ー外径:mm）	
CMT70000	26mm	STDソケットCP	26ー40
CMT70002			26ー42
CMT70004			26ー44
CMT70006			26ー46
CMT70008			26ー48
CMT70010			26ー50

Aeonian Crosslinked Polyethylene

商品No.	ボール	品　名（内径ー外径:mm）	
CMT70012	28mm	STDソケットCP	28ー42
CMT70014			28ー44
CMT70016			28ー46
CMT70018			28ー48
CMT70020			28ー50

＊外径52、54mm品については、別途お問い合わせ下さい。
内径32mm品については、別途お問い合わせ下さい。

臼蓋カップGA36［医療機器承認番号:21100BZZ00481000］

（単位：mm）

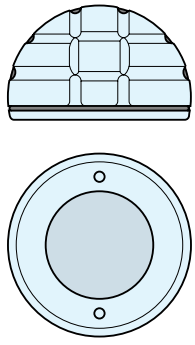

材質はAeonian UHMWPEです。

◇F-PWソケット CP

Aeonian Crosslinked Polyethylene

商品No.	ボール	品　名（内径ー外径:mm）		A	B
CMT70250	22mm	F-PWソケットCP	22ー40	46	25
CMT70252			22ー42	47	26
CMT70254			22ー44	50	27
CMT70256			22ー46	52	28
CMT70258			22ー48	54	29
CMT70260			22ー50	56	30

＊外径52、54mm品については、別途お問い合わせ下さい。
内径26mm品については、別途お問い合わせ下さい。

臼蓋カップGA36［医療機器承認番号:21100BZZ00481000］

（単位：mm）

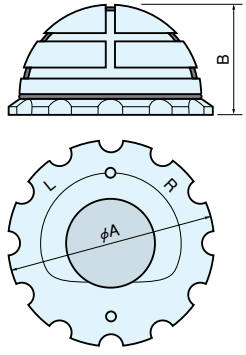

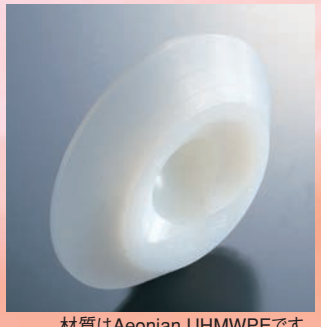

材質はAeonian UHMWPEです。

◇FLソケット CP

Aeonian Crosslinked Polyethylene

商品No.	ボール	品　名（内径ー外径:mm）	
CMT70200	22mm	FLソケットCP	22ー40
CMT70202			22ー42
CMT70204			22ー44
CMT70206			22ー46
CMT70208			22ー48
CMT70210			22ー50

＊外径52、54、56、58、60mm品については、別途お問い合わせ下さい。
内径26mm品については、別途お問い合わせ下さい。

臼蓋カップGA36［医療機器承認番号:21100BZZ00481000］

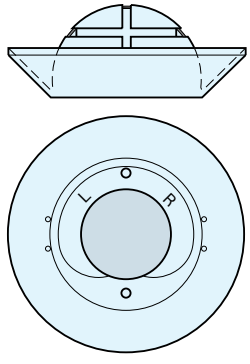

AMSライナーはPHSボールと組み合わせて使用して下さい。

材質はAeonian UHMWPEです。

■PHSソケット

◇ FSソケット CP

Aeonian Crosslinked Polyethylene

商品No.	ボール	品　名（内径ー外径：mm）		A
CMT70930	26mm	FSソケットCP	26ー40	46
CMT70932			26ー42	48
CMT70934			26ー44	50
CMT70936			26ー46	52
CMT70938			26ー48	54
CMT70940			26ー50	56

＊外径52、54、56、58、60mm品については、別途お問い合わせ下さい。　スペーサーの高さ：2mm

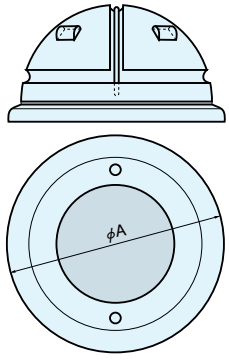

商品No.	ボール	品　名（内径ー外径：mm）		A
CMT70802	28mm	FSソケットCP	28ー42	48
CMT70804			28ー44	50
CMT70806			28ー46	52
CMT70808			28ー48	54
CMT70810			28ー50	56

＊外径52、54、56、58、60mm品については、別途お問い合わせ下さい。　スペーサーの高さ：2mm

臼蓋カップGA36［医療機器承認番号：21100BZZ00481000］

材質はAeonian UHMWPEです。

◇MX15 FSソケット CP

Aeonian Crosslinked Polyethylene

商品No.	ボール	品　名（内径ー外径：mm）		A
CMT70900	26mm	MX15 FSソケットCP	26ー40	46
CMT70902			26ー42	48
CMT70904			26ー44	50
CMT70906			26ー46	52
CMT70908			26ー48	54
CMT70910			26ー50	56

＊外径52、54、56、58、60mm品については、別途お問い合わせ下さい。　スペーサーの高さ：2mm

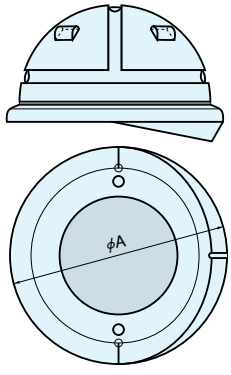

商品No.	ボール	品　名（内径ー外径：mm）		A
CMT70852	28mm	MX15 FSソケットCP	28ー42	48
CMT70854			28ー44	50
CMT70856			28ー46	52
CMT70858			28ー48	54
CMT70860			28ー50	56

＊外径52、54、56、58、60mm品については、別途お問い合わせ下さい。　スペーサーの高さ：2mm

臼蓋カップGA36［医療機器承認番号：21100BZZ00481000］

PHSソケットはPHSボールと組み合わせて使用して下さい。

材質はチタン合金(Ti-6Al-2Nb-1Ta-0.8Mo)です。

材質はチタン合金(Ti-6Al-2Nb-1Ta-0.8Mo)です。

材質はチタン合金(Ti-6Al-2Nb-1Ta-0.8Mo)です。

材質はチタン合金(Ti-6Al-2Nb-1Ta-0.8Mo)です。

■AHFIX Q3 シェル

- 耐熱・高強度バナジウムフリーチタン合金製の人工股関節カップです。
- 3穴タイプと多穴タイプを準備しています。
- ポーラス部にはAHFIX処理を採用しています。
- インナーはφ22骨頭用、φ26骨頭用及びφ28骨頭用を準備しています。
- フラットタイプとエレベーテッドタイプを準備しています。

◇AHFIX Q3 シェル 3穴

AHFIX

商品No.	品　名	外径(mm)
SAHTQ3-403	AHFIX Q3 シェル 40-3	40
SAHTQ3-423	AHFIX Q3 シェル 42-3	42
SAHTQ3-443	AHFIX Q3 シェル 44-3	44
SAHTQ3-463	AHFIX Q3 シェル 46-3	46
SAHTQ3-483	AHFIX Q3 シェル 48-3	48
SAHTQ3-503	AHFIX Q3 シェル 50-3	50
SAHTQ3-523	AHFIX Q3 シェル 52-3	52
SAHTQ3-543	AHFIX Q3 シェル 54-3	54

＊上記以外のサイズについては別途お問い合わせ下さい。

◇AHFIX Q3 シェル 5穴

AHFIX

商品No.	品　名	外径(mm)
SAHTQ3-405	AHFIX Q3 シェル 40-5	40
SAHTQ3-425	AHFIX Q3 シェル 42-5	42
SAHTQ3-445	AHFIX Q3 シェル 44-5	44

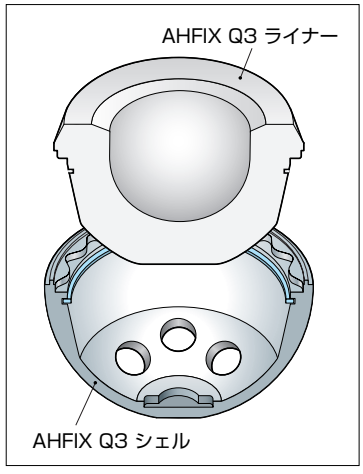

ライナーのシェルへの固定が容易に行なえるようデザインされています。

◇AHFIX Q3 シェル 7穴

AHFIX

商品No.	品　名	外径(mm)
SAHTQ3-467	AHFIX Q3 シェル 46-7	46
SAHTQ3-487	AHFIX Q3 シェル 48-7	48
SAHTQ3-507	AHFIX Q3 シェル 50-7	50
SAHTQ3-527	AHFIX Q3 シェル 52-7	52
SAHTQ3-547	AHFIX Q3 シェル 54-7	54

＊上記以外のサイズについては別途お問い合わせ下さい。

K-MAX AHT HIPシステム
［医療機器承認番号:21900BZZ00030000］

■K-MAX チタンスクリュー SW8

商品No.	品　名	ネジ外径(mm)	全長(mm)
SSW8-6515	チタンスクリューSW8 ナガサ 15	6.5	15
SSW8-6520	チタンスクリューSW8 ナガサ 20		20
SSW8-6525	チタンスクリューSW8 ナガサ 25		25
SSW8-6530	チタンスクリューSW8 ナガサ 30		30
SSW8-6535	チタンスクリューSW8 ナガサ 35		35
SSW8-6540	チタンスクリューSW8 ナガサ 40		40

＊上記以外のサイズについては別途お問い合わせ下さい。

K-MAX チタンスクリュー SW7
［医療機器承認番号:21300BZZ00596000］

AHFIX Q3シェルはAHFIX Q3シェル用ライナーとK-MAXボールの組み合わせで使用して下さい。

材質はExcellink UHMWPEです。

材質はExcellink UHMWPEです。

■AHFIX Q3 ライナー

◇AHFIX Q3 シェル用ライナー（22mmボール用）

商品No.	タイプ	品　名	Q3シェル外径
SCLQ3-24000	フラットタイプ 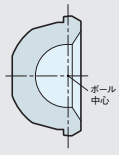	Q3 STD ライナー CP22-40	40
SCLQ3-24200		Q3 STD ライナー CP22-42	42
SCLQ3-24400		Q3 STD ライナー CP22-44	44
SCLQ3-24600		Q3 STD ライナー CP22-46	46
SCLQ3-24800		Q3 STD ライナー CP22-48	48
SCLQ3-25000		Q3 STD ライナー CP22-50	50
SCLQ3-25200		Q3 STD ライナー CP22-52	52
SCLQ3-25400		Q3 STD ライナー CP22-54	54
SCLQ3-24015	エレベーテッドタイプ 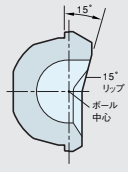	Q3 MX ライナー CP22-40	40
SCLQ3-24215		Q3 MX ライナー CP22-42	42
SCLQ3-24415		Q3 MX ライナー CP22-44	44
SCLQ3-24615		Q3 MX ライナー CP22-46	46
SCLQ3-24815		Q3 MX ライナー CP22-48	48
SCLQ3-25015		Q3 MX ライナー CP22-50	50
SCLQ3-25215		Q3 MX ライナー CP22-52	52
SCLQ3-25415		Q3 MX ライナー CP22-54	54

＊上記以外のサイズについては別途お問い合わせ下さい。

◇AHFIX Q3 シェル用ライナー（26mmボール用）

商品No.	タイプ	品　名	Q3シェル外径
SCLQ3-64600	フラットタイプ 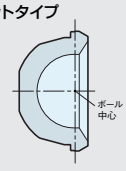	Q3 STD ライナー CP26-46	46
SCLQ3-64800		Q3 STD ライナー CP26-48	48
SCLQ3-65000		Q3 STD ライナー CP26-50	50
SCLQ3-65200		Q3 STD ライナー CP26-52	52
SCLQ3-65400		Q3 STD ライナー CP26-54	54
SCLQ3-64615	エレベーテッドタイプ 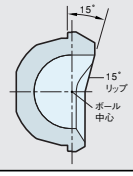	Q3 MX ライナー CP26-46	46
SCLQ3-64815		Q3 MX ライナー CP26-48	48
SCLQ3-65015		Q3 MX ライナー CP26-50	50
SCLQ3-65215		Q3 MX ライナー CP26-52	52
SCLQ3-65415		Q3 MX ライナー CP26-54	54

＊上記以外のサイズについては別途お問い合わせ下さい。

◇AHFIX Q3 シェル用ライナー（28mmボール用）

商品No.	タイプ	品　名	Q3シェル外径
SCLQ3-84800	フラットタイプ 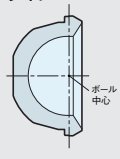	Q3 STD ライナー CP28-48	48
SCLQ3-85000		Q3 STD ライナー CP28-50	50
SCLQ3-85200		Q3 STD ライナー CP28-52	52
SCLQ3-85400		Q3 STD ライナー CP28-54	54
SCLQ3-84815	エレベーテッドタイプ 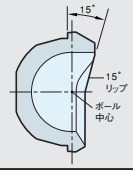	Q3 MX ライナー CP28-48	48
SCLQ3-85015		Q3 MX ライナー CP28-50	50
SCLQ3-85215		Q3 MX ライナー CP28-52	52
SCLQ3-85415		Q3 MX ライナー CP28-54	54

＊上記以外のサイズについては別途お問い合わせ下さい。

K-MAXポーラスカップインナーCLQC
［医療機器承認番号:21200BZZ00353000］

AHFIX Q3シェルはAHFIX Q3シェル用ライナーとK-MAXボールの組み合わせで使用して下さい。

材質はチタン合金(Ti-6Al-2Nb-1Ta-0.8Mo)です。

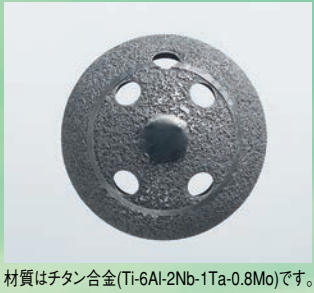

材質はチタン合金(Ti-6Al-2Nb-1Ta-0.8Mo)です。

材質はチタン合金(Ti-6Al-2Nb-1Ta-0.8Mo)です。

材質はチタン合金(Ti-6Al-2Nb-1Ta-0.8Mo)です。

■K-MAX ポーラスカップアウター

- 耐熱・高強度バナジウムフリーチタン合金製の人工股関節カップです。
- 3穴タイプと多穴タイプを準備しています。
- ポーラス部にはAWガラスセラミックスのボトムコーティングをしています。
- インナーはφ22骨頭用、φ26骨頭用を準備しています。
- フラットタイプとエレベーテッドタイプを準備しています。

◇K-MAX ポーラスカップアウター QPOC 3穴 AWGC

商品No.	品　名	外径(mm)
SQPOC403	アウターカップ QPOC 40-3	40
SQPOC423	アウターカップ QPOC 42-3	42
SQPOC443	アウターカップ QPOC 44-3	44
SQPOC463	アウターカップ QPOC 46-3	46
SQPOC483	アウターカップ QPOC 48-3	48
SQPOC503	アウターカップ QPOC 50-3	50
SQPOC523	アウターカップ QPOC 52-3	52
SQPOC543	アウターカップ QPOC 54-3	54

＊上記以外のサイズについては別途お問い合わせ下さい。

◇K-MAX ポーラスカップアウター QPOC 5穴 AWGC

商品No.	品　名	外径(mm)
SQPOC405	アウターカップ QPOC 40-5	40
SQPOC425	アウターカップ QPOC 42-5	42
SQPOC445	アウターカップ QPOC 44-5	44

◇K-MAX ポーラスカップアウター QPOC 7穴 AWGC

商品No.	品　名	外径(mm)
SQPOC467	アウターカップ QPOC 46-7	46
SQPOC487	アウターカップ QPOC 48-7	48
SQPOC507	アウターカップ QPOC 50-7	50
SQPOC527	アウターカップ QPOC 52-7	52
SQPOC547	アウターカップ QPOC 54-7	54

＊上記以外のサイズについては別途お問い合わせ下さい。

K-MAX Q HIPシステム
［医療機器承認番号:21100BZZ00194000］

■K-MAX チタンスクリュー SW1

商品No.	品　名	ネジ外径(mm)	全長(mm)
SSW1-705515	チタンスクリューSW1 ナガサ 15	5.5	15
SSW1-705520	チタンスクリューSW1 ナガサ 20		20
SSW1-705525	チタンスクリューSW1 ナガサ 25		25
SSW1-705530	チタンスクリューSW1 ナガサ 30		30
SSW1-705535	チタンスクリューSW1 ナガサ 35		35
SSW1-705540	チタンスクリューSW1 ナガサ 40		40
SSW1-705545	チタンスクリューSW1 ナガサ 45		45
SSW1-705550	チタンスクリューSW1 ナガサ 50		50
SSW1-705555	チタンスクリューSW1 ナガサ 55		55
SSW1-705560	チタンスクリューSW1 ナガサ 60		60

K-MAX チタンスクリュー SW1
［医療機器承認番号:20800BZZ00788000］

K-MAX ポーラスカップアウターはK-MAX ポーラスカップインナーとK-MAXボールの組み合わせで使用して下さい。

材質はExcellink UHMWPEです。

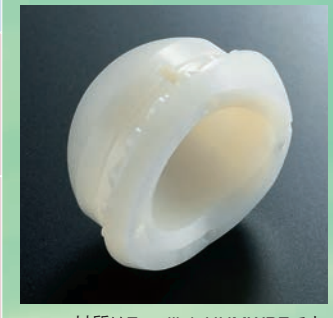

材質はExcellink UHMWPEです。

■K-MAX ポーラスカップインナー

◇K-MAX ポーラスカップインナーCLQC（22㎜ボール用）

商品No.	タイプ	品　名	アウターカップ外径
SCLQC24000	フラットタイプ 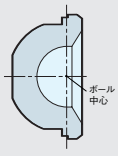	インナーCLQC 22-40 0ド	40
SCLQC24200		インナーCLQC 22-42 0ド	42
SCLQC24400		インナーCLQC 22-44 0ド	44
SCLQC24600		インナーCLQC 22-46 0ド	46
SCLQC24800		インナーCLQC 22-48 0ド	48
SCLQC25000		インナーCLQC 22-50 0ド	50
SCLQC25200		インナーCLQC 22-52 0ド	52
SCLQC25400		インナーCLQC 22-54 0ド	54
SCLQC24015	エレベーテッドタイプ 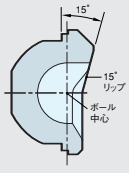	インナーCLQC 22-40 15ド	40
SCLQC24215		インナーCLQC 22-42 15ド	42
SCLQC24415		インナーCLQC 22-44 15ド	44
SCLQC24615		インナーCLQC 22-46 15ド	46
SCLQC24815		インナーCLQC 22-48 15ド	48
SCLQC25015		インナーCLQC 22-50 15ド	50
SCLQC25215		インナーCLQC 22-52 15ド	52
SCLQC25415		インナーCLQC 22-54 15ド	54

＊上記以外のサイズについては別途お問い合わせ下さい。

◇K-MAX ポーラスカップインナーCLQC（26㎜ボール用）

商品No.	タイプ	品　名	アウターカップ外径
SCLQC64600	フラットタイプ 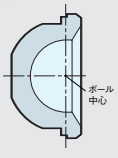	インナーCLQC 26-46 0ド	46
SCLQC64800		インナーCLQC 26-48 0ド	48
SCLQC65000		インナーCLQC 26-50 0ド	50
SCLQC65200		インナーCLQC 26-52 0ド	52
SCLQC65400		インナーCLQC 26-54 0ド	54
SCLQC64615	エレベーテッドタイプ 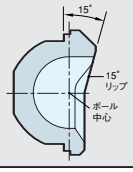	インナーCLQC 26-46 15ド	46
SCLQC64815		インナーCLQC 26-48 15ド	48
SCLQC65015		インナーCLQC 26-50 15ド	50
SCLQC65215		インナーCLQC 26-52 15ド	52
SCLQC65415		インナーCLQC 26-54 15ド	54

＊上記以外のサイズについては別途お問い合わせ下さい。

K-MAXポーラスカップインナーCLQC
［医療機器承認番号:21200BZZ00353000］

K-MAX ポーラスカップインナーはK-MAXボールと組み合わせて使用して下さい。

材質はExcellink UHMWPEです。

◇K-MAX CLHPカップZ（セメントスペーサー無し）

Excellink

商品No.	ボール	品　名（内径ー外径：mm）	
SCLHP240Z	22mm	CLHPカップZ ペグナシ	22ー40
SCLHP242Z			22ー42
SCLHP244Z			22ー44
SCLHP246Z			22ー46
SCLHP248Z			22ー48
SCLHP250Z			22ー50
SCLHP252Z			22ー52
SCLHP254Z			22ー54
SCLHP256Z			22ー56*
SCLHP258Z			22ー58*
SCLHP260Z			22ー60*

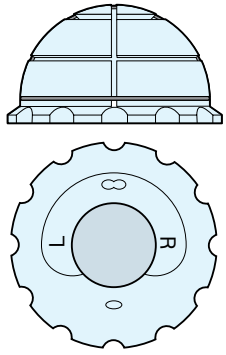

商品No.	ボール	品　名（内径ー外径：mm）	
SCLHP646Z	26mm	CLHPカップZ ペグナシ	26ー46
SCLHP648Z			26ー48
SCLHP650Z			26ー50
SCLHP652Z			26ー52
SCLHP654Z			26ー54
SCLHP656Z			26ー56*
SCLHP658Z			26ー58*
SCLHP660Z			26ー60*

*オプション：在庫については、別途お問い合わせ下さい。K-MAX CLPEカップ
［医療機器承認番号：21200BZZ00374000］

材質はExcellink UHMWPEです。

◇K-MAX CLHOカップZ（セメントスペーサー無し）

Excellink

商品No.	ボール	品　名（内径ー外径：mm）	
SCLHO240Z	22mm	CLHOカップZ ペグナシ	22ー40
SCLHO242Z			22ー42
SCLHO244Z			22ー44
SCLHO246Z			22ー46
SCLHO248Z			22ー48
SCLHO250Z			22ー50
SCLHO252Z			22ー52
SCLHO254Z			22ー54
SCLHO256Z			22ー56*
SCLHO258Z			22ー58*
SCLHO260Z			22ー60*

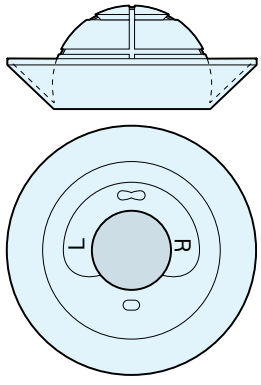

商品No.	ボール	品　名（内径ー外径：mm）	
SCLHO646Z	26mm	CLHOカップZ ペグナシ	26ー46
SCLHO648Z			26ー48
SCLHO650Z			26ー50
SCLHO652Z			26ー52
SCLHO654Z			26ー54
SCLHO656Z			26ー56*
SCLHO658Z			26ー58*
SCLHO660Z			26ー60*

*オプション：在庫については、別途お問い合わせ下さい。K-MAX CLPEカップ
［医療機器承認番号：21200BZZ00374000］

K-MAXカップはK-MAXボールと組み合わせて使用して下さい。

材質はUHMWPEです。

■セントラライザー

（単位：mm）

商品No.	品　名		A	B
CMT33008	セントラライザー	#8	8	7
CMT33009		#9	9	7.5
CMT33010		#10	10	8
CMT33011		#11	11	8.5
CMT33012		#12	12	9
CMT33013		#13	13	9.5
CMT33014		#14	14	10
CMT33015		#15	15	10.5
CMT33016		#16	16	11
CMT33017		#17	17	11.5
CMT33018		#18	18	12

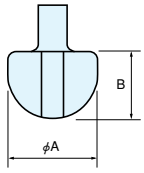

人工股関節アクセサリー
［医療機器承認番号:20800BZZ00612000］

材質はUHMWPEです。

■ボーンプラグ

（単位：mm）

商品No.	品　名		A	B	C
CMT34008	ボーンプラグ	#8	8	12	9
CMT34009		#9	9		10
CMT34010		#10	10		11
CMT34011		#11	11		12
CMT34012		#12	12		13
CMT34013		#13	13		14
CMT34014		#14	14		15
CMT34015		#15	15		16
CMT34016		#16	16		17
CMT34017		#17	17		18
CMT34018		#18	18		19

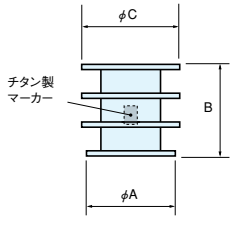

＊ボーンプラグ#19、#20については、別途お問い合わせ下さい。

人工股関節アクセサリー
［医療機器承認番号:20800BZZ00612000］

セントラライザーは対応する910ステムもしくはPHSステムと組み合わせて使用して下さい。

材質はUHMWPEです。

■K-MAX セメントスペーサーPEDC

（単位：mm）

商品No.	品　名		A
SPEDC0108	セメントスペーサーPEDC	8	8
SPEDC0109		9	9
SPEDC0110		10	10
SPEDC0111		11	11
SPEDC0112		12	12
SPEDC0113		13	13
SPEDC0114		14	14
SPEDC0115		15	15
SPEDC0116		16	16
SPEDC0117		17	17
SPEDC0118		18	18

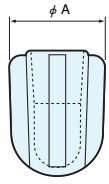

K-MAX セメントスペーサー PE
［医療機器承認番号:21400BZZ00515000］

材質はUHMWPEです。

■K-MAX ボーンプラグ-01

（単位：mm）

商品No.	品　名		A	B
SBP0108	ボーンプラグ-01	8	8	18
SBP0109		9	9	
SBP0110		10	10	
SBP0111		11	11	
SBP0112		12	12	
SBP0113		13	13	
SBP0114		14	14	
SBP0115		15	15	
SBP0116		16	16	
SBP0117		17*	17	
SBP0118		18*	18	

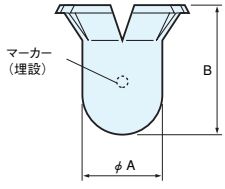

*オプション:在庫については、別途お問い合わせ下さい。
K-MAX ボーンプラグ-01
［医療機器承認番号:20400BZZ00467000］

K-MAX セメントスペーサーPEDCは対応するK-MAXステムと組み合わせて使用して下さい。

材質はチタン合金です。
（ライナーの材質はUHMWPEです。）

■リコンストラクションカップ

◇リコンストラクションカップ

商　品 No.	品　名（カップ外径ープレート設置角）	D°
CMT07350	リコンストラクションカップ 44ー45°	45°
CMT07400	リコンストラクションカップ 44ー50°	50°
CMT07450	リコンストラクションカップ 44ー55°	55°

＊ライナーは同梱されています。

PHYSIO-HIP SYSTEM リコンストラクションカップGA56
［医療器承認番号:20400BZZ00564000］

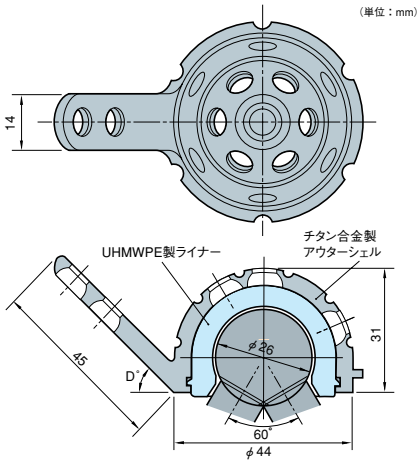

材質はチタン合金です。
（ライナーの材質はUHMWPEです。）

◇リコンストラクションカップ スタンダード

商　品 No.	品　名（カップ外径）
CMT07340	リコンストラクションカップ 44ーSTD

＊ライナーは同梱されています。

PHYSIO-HIP SYSTEM リコンストラクションカップGA56
［医療器承認番号:20400BZZ00564000］

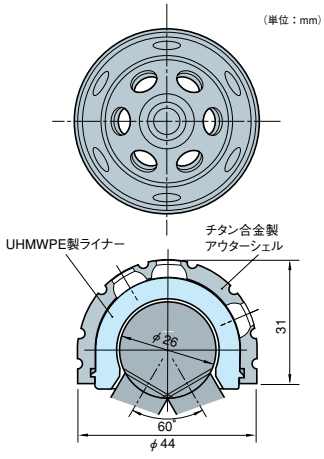

材質はチタン合金です。
（ライナーの材質はUHMWPEです。）

◇リコンストラクションカップ TA

商品 No.	品　名（カップ外径ープレート設置角:捻り角度ータイプ）	D°
CMT07460	RC CUP 44ー45°：TA 10°ー1	45°
CMT07470	RC CUP 44ー45°：TA 10°ー2	45°

＊ライナーは同梱されています。

PHYSIO-HIP SYSTEM リコンストラクションカップGA56
［医療器承認番号:20400BZZ00564000］

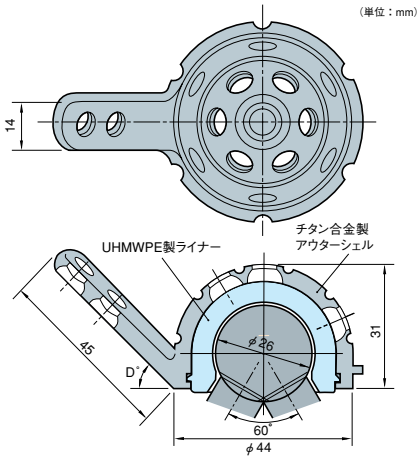

材質はチタン合金です。

◇チタンスクリュー

シェル固定用のチタン合金製スクリューです。
ネジ山径は、6.5mmでキャンセラスタイプです。

商品 No.	品　名	全長(mm)
CMT21515	チタンスクリュー 6.5ー15	15
CMT21520	チタンスクリュー 6.5ー20	20
CMT21525	チタンスクリュー 6.5ー25	25
CMT21530	チタンスクリュー 6.5ー30	30
CMT21535	チタンスクリュー 6.5ー35	35
CMT21540	チタンスクリュー 6.5ー40	40
CMT21545	チタンスクリュー 6.5ー45	45

商品 No.	品　名	全長(mm)
CMT21550	チタンスクリュー 6.5ー50	50
CMT21555	チタンスクリュー 6.5ー55	55
CMT21560	チタンスクリュー 6.5ー60	60
CMT21565	チタンスクリュー 6.5ー65	65
CMT21570	チタンスクリュー 6.5ー70	70
CMT21575	チタンスクリュー 6.5ー75	75
CMT21580	チタンスクリュー 6.5ー80	80

フィジオチタンスクリュー㊀
［医療器承認番号:20300BZZ00241000］

リコンストラクションカップはPHSメタルボールと組み合わせて使用して下さい。

材質は純チタンです。

材質はチタン合金です。

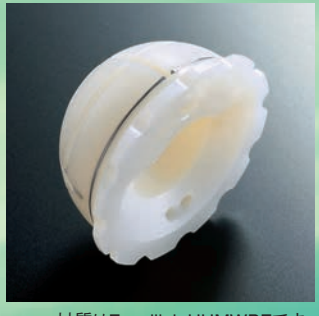

材質はExcellink UHMWPEです。

材質はExcellink UHMWPEです。

■KTプレートS

商品No.	ドーム内径 A(mm)	ドーム外径 B(mm)	フック延長部 C(mm)	傾斜角 θ(度)	パレット形状	適応標準カップ ドーム外径(mm)
SKTP440005	φ44	φ49	0	5		φ40
SKTP441015			10	15		
SKTP480005	φ48	φ53	0	5		φ44
SKTP480010				10		
SKTP481015			10	15		φ42
SKTP481515			15	15		
SKTP520005	φ52	φ57	0	5		φ48
SKTP521015			10	15		φ46

[医療機器承認番号:21100BZZ00716000]

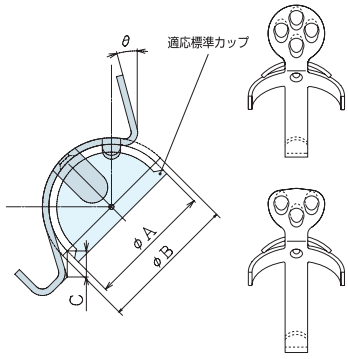

◇NRSコーティカルスクリュー

商品No.	品　名	ネジ長さ(mm)
S008A011026	コーティカルスクリュー 4.5-26	26
S008A011028	コーティカルスクリュー 4.5-28	28
S008A011030	コーティカルスクリュー 4.5-30	30
S008A011032	コーティカルスクリュー 4.5-32	32
S008A011034	コーティカルスクリュー 4.5-34	34
S008A011036	コーティカルスクリュー 4.5-36	36
S008A011038	コーティカルスクリュー 4.5-38	38
S008A011040	コーティカルスクリュー 4.5-40	40
S008A011044	コーティカルスクリュー 4.5-44	44
S008A011048	コーティカルスクリュー 4.5-48	48
S008A011052	コーティカルスクリュー 4.5-52	52
S008A011056	コーティカルスクリュー 4.5-56	56
S008A011060	コーティカルスクリュー 4.5-60	60
S008A011064	コーティカルスクリュー 4.5-64	64

本製品は未滅菌ですので、ご使用の際には必ず滅菌処理をして下さい。

NRSチタントルクススクリュー(製造販売元 メイラ株式会社)
[医療機器承認番号:20700BZZ01025000]

■K-MAXカップ

◇K-MAX CLHPカップZ(セメントスペーサー無し)

商品No.	ボール	品　名(内径ー外径:mm)	
SCLHP240Z	22mm	CLHPカップZ ペグナシ	22ー40
SCLHP242Z			22ー42
SCLHP244Z			22ー44
SCLHP246Z			22ー46
SCLHP248Z			22ー48
SCLHP250Z			22ー50
SCLHP252Z			22ー52
SCLHP254Z			22ー54
SCLHP256Z			22ー56*
SCLHP258Z			22ー58*
SCLHP260Z			22ー60*

商品No.	ボール	品　名(内径ー外径:mm)	
SCLHP646Z	26mm	CLHPカップZ ペグナシ	26ー46
SCLHP648Z			26ー48
SCLHP650Z			26ー50
SCLHP652Z			26ー52
SCLHP654Z			26ー54
SCLHP656Z			26ー56*
SCLHP658Z			26ー58*
SCLHP660Z			26ー60*

*オプション:在庫については、別途お問い合わせ下さい。K-MAX CLPEカップ
[医療機器承認番号:21200BZZ00374000]

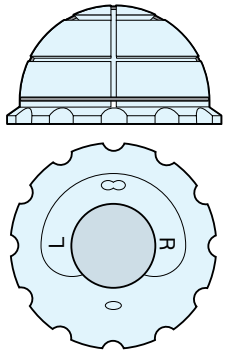

◇K-MAX CLHOカップZ(セメントスペーサー無し)

商品No.	ボール	品　名(内径ー外径:mm)	
SCLHO240Z	22mm	CLHOカップZ ペグナシ	22ー40
SCLHO242Z			22ー42
SCLHO244Z			22ー44
SCLHO246Z			22ー46
SCLHO248Z			22ー48
SCLHO250Z			22ー50
SCLHO252Z			22ー52
SCLHO254Z			22ー54
SCLHO256Z			22ー56*
SCLHO258Z			22ー58*
SCLHO260Z			22ー60*

商品No.	ボール	品　名(内径ー外径:mm)	
SCLHO646Z	26mm	CLHOカップZ ペグナシ	26ー46
SCLHO648Z			26ー48
SCLHO650Z			26ー50
SCLHO652Z			26ー52
SCLHO654Z			26ー54
SCLHO656Z			26ー56*
SCLHO658Z			26ー58*
SCLHO660Z			26ー60*

*オプション:在庫については、別途お問い合わせ下さい。K-MAX CLPEカップ
[医療機器承認番号:21200BZZ00374000]

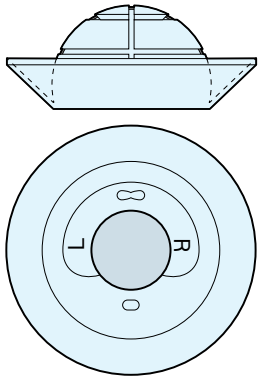

KTプレートSはK-MAXカップと組み合わせて使用して下さい。

京セラ株式会社

メディカル事業部　https://www.kyocera.co.jp/prdct/medical/index.html

本 社　京都市伏見区竹田鳥羽殿町6番地　〒612-8501

東京事業所　東京都品川区東品川3丁目32-42　I・Sビル　〒140-8810
Tel:03-5782-7006　Fax:03-5782-8515

大阪事業所　大阪市淀川区宮原3丁目3-31（上村ニッセイビル9F）〒532-0003
Tel:06-6350-1017 Fax:06-6350-8157

札幌営業所　札幌市中央区北1条西3丁目3（札幌MNビル10F）〒060-0001
Tel:011-280-6020　Fax:011-281-6525

東北営業所　仙台市青葉区中央3丁目2-1（青葉通プラザビル6F）〒980-0021
Tel:022-216-5176　Fax:022-216-7116

大宮第2営業所　さいたま市大宮区桜木町1-11-9（ニッセイ大宮桜木町ビル3F）〒330-0854
Tel:048-640-7779　Fax:048-641-5828

名古屋営業所　名古屋市東区葵3丁目15-31（住友生命千種ニュータワービル6F）〒461-0004
Tel:052-930-1481　Fax:052-938-1377

岡山営業所　岡山市北区磨屋町10-16（あいおいニッセイ同和損保岡山ビル4F）〒700-0826
Tel:086-803-3620　Fax:086-225-2289

広島営業所　広島市南区京橋町1-7（アスティ広島京橋ビルディング11F）〒732-0828
Tel:082-568-8538　Fax:082-568-8539

九州営業所　福岡市博多区博多駅東2丁目10-35（博多プライムイースト7F）〒812-0013
Tel:092-452-8140　Fax:092-452-8177

VEGETABLE OIL INK

※このカタログは環境にやさしい植物油インキを使用しています。

当パンフレットに記載の情報は2021年12月時点のものです。
当パンフレットについては、無断で複製、転載することを禁じます。
ⓒ 2021 KYOCERA Corporation

211210T T-704-11 017966